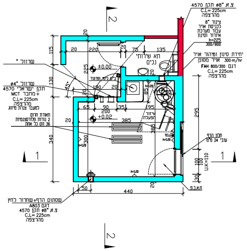
צ.א "ø8 תקן 4570
C.L= 225cm
מהרצפה
צינור "8
לכניסת אויר
עבור מערכת
אוורור וסינון
h=225
300/800
יחידת סינון ופיהור אויר
אויר מסונן 300 m/hr
דגם FAH 800/300
C.L= 225cm
מהרצפה
שרוול "
שרוול "ø4
תקן ישראלי 4570
+ מחבר MCT
C.L= 225cm
מהרצפה
למעבר צנרת מיזוג
תאורת חרום
2 נורות פלורסצנטיות
36 ווט כל אחת
תא שירותי
נכים
איזור
הפעלה
±0.00
+0.02
חלון הדף
עובי 24 מ"מ
U.K=110
ת.א.ב.פ
שסתום הדף+שחרור לחץ
דגם A803
צ.א "ø8 תקן 4570
C.L= 225cm
מהרצפה
440
385
1
2

תכנית ק.מ. 1:50

חישובי שטח מיגון נדרש

שטח עיקרי מבנה :	180.93 מ"ר
שטח נדרש למרחב מוגן	5.43 מ"ר =180.93 × 3%
שטח מינימום :	10.0 מ"ר

חישוב שטח מוצע

שטח תיקני	11.55 מ"ר = 3.85X3.00
שטח נישה	1.65 מ"ר = 1.95X0.85
סה"כ	13.20 מ"ר

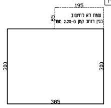
195
85
שטח לא לחישוב
בגין רוחב קטן מ-2.20 ממ'
300
300
385

מקרא :
- שקע רגיל --
- שקע לטלויזיה -- T.V.
- שקע לטלפון -- TEL.
- מפסק רגיל --

חישוב ספיקת אויר לממ"מ

שטח ממ"מ נטו 13.20 מ"ר

נפח ממימ לפי גובה 3.18m — 13.20m² x3.18m =41.98m³

כמות אוויר מסונן לפי 2 החלפות אוויר בשעה: — 41.98m³ x2/h =83.96m³/h

כמות אנשים לפי 0.4 מ"ר לבן אדם — 13.20m² : 0.4m² ~ 33

ספיקת אויר מסונן לפי 6 מקיש אויר מסונן לאדם- — 33x6m³/hr=198m³/hr

כמות אוויר לא מסונן לפי 16 מקיש לבן אדם- — 33x16m³/hr=528m³/hr

גודל מערכת הסינון	FAH 800/300

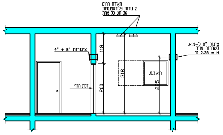
תאורת חרום
2 נורות פלורסצנטיות
36 ווט כל אחת
צינורות "8 + "4
צינור "8 ל-מ.א.
לשחרור אויר
H = 2.25 מ'
ת.א.ב.פ
דלת הדף
318
200
119

חתך 2-2 ק.מ. 1:50

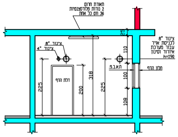
תאורת חרום
2 נורות פלורסצנטיות
36 ווט כל אחת
צינור "8
לכניסת אויר
עבור מערכת
אוורור וסינון
h=150
צינור "8
צינור "4
דלת הדף
ת.א.ב.פ
חלון הדף
225
200
318
225
100
108
110

חתך 1-1 ק.מ. 1:50

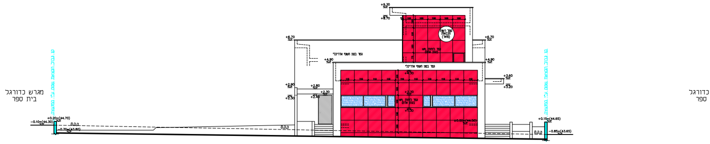
מגרש כדורגל
בית ספר
מגרש כדורגל
ספר
0.0.0

חזית מערבית קנ"מ 1:100.

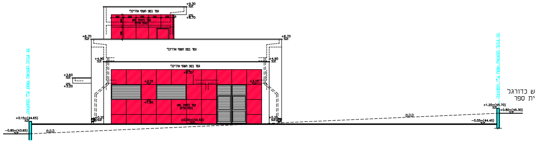
מגרש כדורגל
בית ספר
0.0.0

חזית מזרחית קנ"מ 1:100.

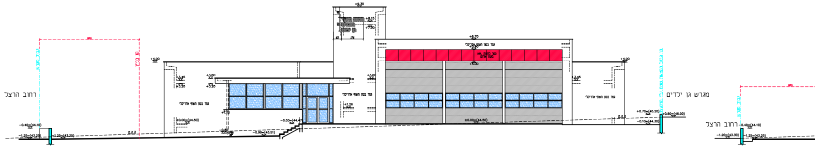
רחוב הרצל
מגרש גן ילדים
רחוב הרצל
0.0.0

חזית דרומית קנ"מ 1:100.

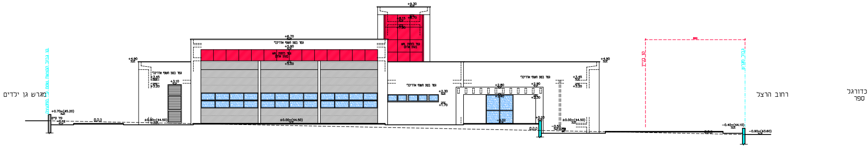
מגרש גן ילדים
רחוב הרצל
כדורגל
ספר
0.0.0

חזית צפונית קנ"מ 1:100.

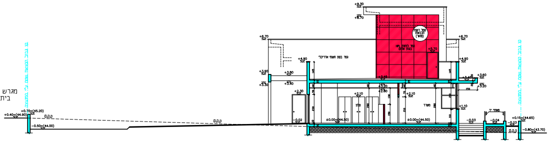
מגרש
בית
גג בטון
±0.00=(44.50)
מטבח
מחסן
מדרגות

חתך 1 - 1. קנ"מ 1 : 100.

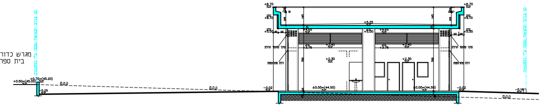
מגרש כדור
בית ספר
±0.00=(44.50)

חתך 2 - 2. קנ"מ 1 : 100.

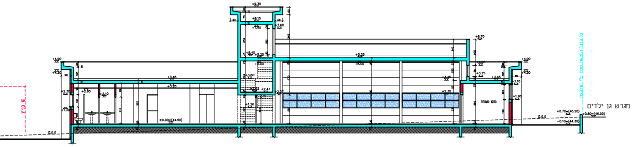
מגרש גן ילדים
±0.00=(44.50)

חתך 3 - 3. קנ"מ 1 : 100.

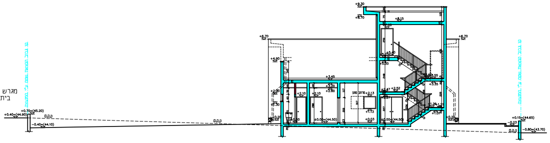
מגרש
בית
±0.00=(44.50)

חתך 4 - 4. קנ"מ 1 : 100.

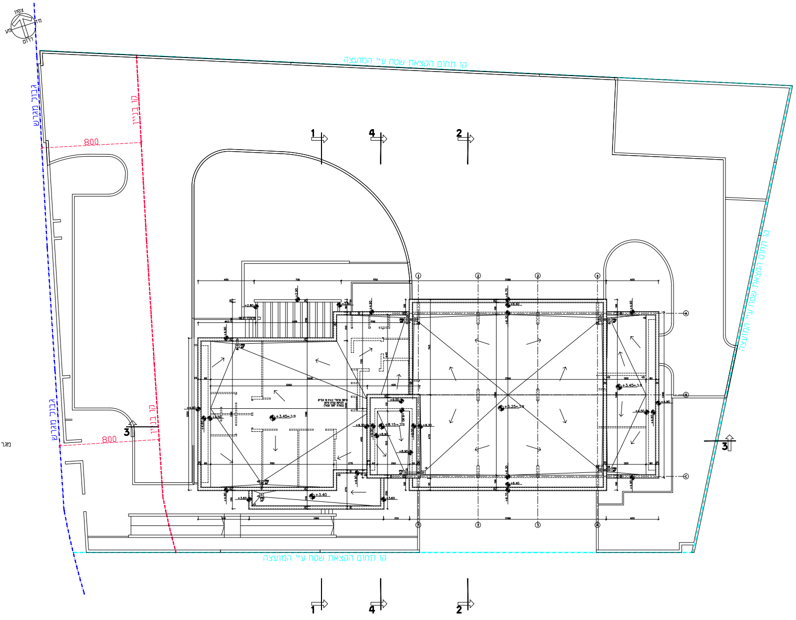
צפון
דרום
קו תחום הקצאת שטח ע"י המועצה
גבול מגרש
קו בניין
800
800
1
4
2
3
1
4
2
3

תכנית גגות . קנ"מ 1 : 100.

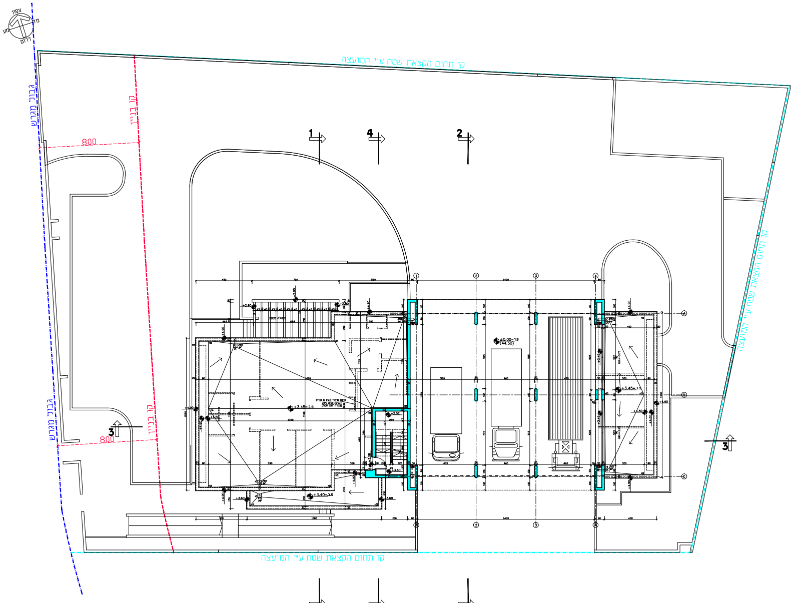
צפון
מז
מע
דרום
קו תחום הפקעת שטח ע"י המועצה
גבול מגרש
קו בניין
800
1
4
2
3
קו תחום הפקעת שטח ע"י המועצה
קו תחום הפקעת שטח ע"י המועצה
800
קו בניין
גבול מגרש
3
1
4
2

תכנית מפלס +3.60 . קנ"מ 1 : 100.

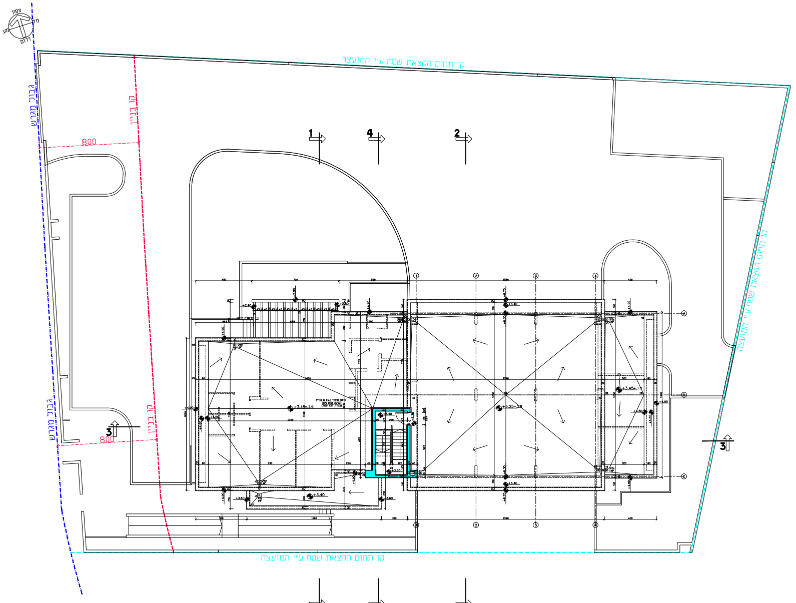
צפון
מז
מע
דרום
קו תחום הפקעת שטח ע"י המועצה
גבול מגרש
קו בניין
800
1
4
2
3
קו תחום הפקעת שטח ע"י המועצה
קו תחום הפקעת שטח ע"י המועצה
800
קו בניין
גבול מגרש
3
1
4
2

תכנית מפלס +5.40 . קנ"מ 1 : 100.

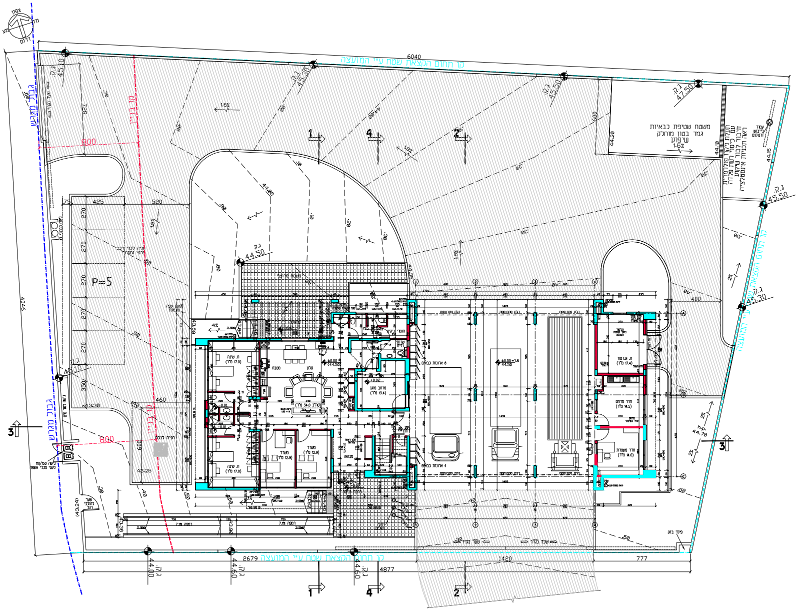
קו מגרש
קו בניין
P=5
6040
4046
2679
1420
4877
777
ג.ק 44.00
ג.ק 44.60
ג.ק 44.60
ג.ק 45.30
ג.ק 45.50
ג.ק 45.10
ג.ק 47.50
משטח שטיפת כבאיות
גמר בטון מוחלק
שיפוע
1.5%
800
1
2
3
4

תכנית קומת קרקע.
מפלס ±0.00 קנ"מ 100 : 1.

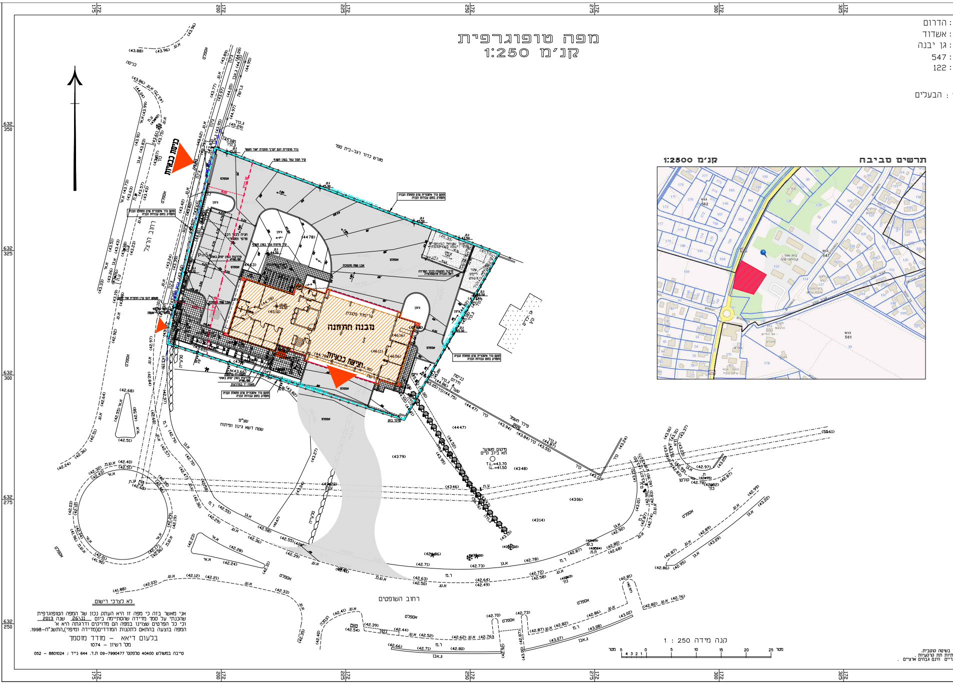
הדרום :
אשדוד :
גן יבנה :
547 :
122 :
הבעלים :
תרשים סביבה
קנ"מ 1:2500
כניסה כבאיות
מבנה התחנה
יציאה כבאיות
רחוב השופטים
רחוב הבעל
172 175
172 200
172 225
172 250
172 275
172 300
172 325
632 350
632 325
632 300
632 275
632 250

מפה טופוגרפית
קנ׳מ 1:250

לא לצרכי רישום

אני מאשר בזה כי מפה זו היא העתק נכון של המפה הטופוגרפית
שהכנתי על סמך מדידה שהסתיימה ביום 26\11 שנה 2013
וכי כל הפרטים שצוינו במפה הם מדויקים ודרגתה היא א'
המפה בוצעה בהתאם לתקנות המודדים(מדידה ומיפוי),התשנ"ח-1998.

בלעום דיאא – מודד מוסמך
מס' רשיון – 1074

טייבה במשולש 40400 טלפקס' 09-7990477 ת.ד. 644 נייד : 052 – 8801024

קנה מידה 1 : 250

מטר 5 4 3 2 1 0 5 10 15 20 25 מטר

בשיטה קוסבית.
תיות תת קרקעיות .
ריים הינם גבהים ארציים .

תכנית העמדה + פיתוח על רקע מצב קיים.

חוק התכנון והבניה התשכ"ה–1965
בקשה להיתר בניה או לשימוש במקרקעין

טופס 1
תקנה 2(א)

חוק התכנון והבניה, התשכ"ה–1965
תקנות התכנון והבניה (בקשה להיתר
תנאיו ואגרות), התש"ל–1970

תאור הנכס

ועדה מקומית לתכנון ובניה רשות רישוי זמורה	מס בקשה :	מס תיק :

כתובת: שם הישוב :	סמל ישוב	שם הרחוב :	סמל רחוב	מס בית	גוש	חלקה	מגרש	התכנית/יות החלה/ות במקום
גן יבנה		הרצל		37	547	122		זמ/598/61

▨	השם: משפחה	פרטי	מס זהות או רישום של התאגיד	המען: רחוב	מס בית	ישוב+מיקוד	מס	טלפון / פקסימיליה
המבקש	רשות כבאות והצלה בן נר	שמעון		שד' רחבעם זאבי 1 ראשל"צ 7514401				ט. 03-9430147 פ. 050-4669669
בעל הזכות בנכס ☒ בעלות ☐ חכירה ☐ אחר	מועצה מקומית גן יבנה							ט. .... פ. ....
עורך הבקשה הראשי	ב. אייזנברג ב.נשרמן אדריכלות בע"מ		22403	יגאל אלון	159	ת"א		ט. 03-6956831 פ. 03-6956859
מתכנן שלד הבנין	גלברג מהנדסים			אלקחי	5	ת"א		ט. 03-6416992 פ. 03-6426463

מיפרט

תאור הבקשה	הקמת תחנת כיבוי אש
שימוש עיקרי	☐ מגורים ☐ מסחרי ☐ בידור ☐ תעשיה ☐ מלאכה ☐ חקלאי ☐ משרדים ☐ מלונאות ☐ נופש וספורט ☐ בניני ציבור ☒ שימוש אחר רשות.כבאות..........
סוג העבודה או השימוש המוצעים	☒ בנין חדש ☐ תוספת לבנין ☐ שינוי בבנין ☐ תיקונים ☐ הריסה .... ☐ שינוי בשימוש ממטרה............................ למטרה......................................
האם הבניה היא עבור :	☐ משרד ממשלתי ☐ רשות מקומית ☒ מוסד ציבורי ☐ גורם פרטי ☐ בנה ביתך ☐ אחרת..
שטח	המגרש/החלקה .:..2143............מ"ר. שטח הבניה הכולל המבוקש : מ"ר...487.71.......% בניה...22.76.......

חומרי הבניה

סוג הבניה	☒ רגילה ☐ מתועשת ☐ להרכבה ☐ בית מוכן ☐ אחר..
קירות חיצוניים	☒ בטון מזויין ☒ בלוקים ☐ אבן טבעית ☐ לבנים שרופות ☐ חומר אחר...............
חומר גימור	☐ אבן מלאכותית ☐ אבן טבעית ☐ טיח ☐ זכוכית ☒ חומר אחר.+.פנלים.HPL. בטון חשוף אדריכלי
תקרות	☒ בטון מזויין ☐ עץ ☐ חומר אחר............................
גג	☒ בטון מזויין ☐ רעפים ☐ אסבסט ☐ טיח ☐ חומר אחר...............
גדרות	☐ אבן טבעית ☐ אבן מלאכותית ☐ בטון ☐ בלוקים ☐ ברזל ☐ עץ ☐ רשת ☐ חומר אחר............................ קיימות.................מ"א מוצעת.................מ"א סה"כ.................מ"א

פרטי הבנין – לשימוש הלשכה המרכזית לסטטיסטיקה

שטח הבניה ברוטו – לפי יעוד: היעוד	פירוט היעוד (כגון דירות למגורים, בית מלון וכו')	השטח בהתאם להיתר	גודל הדירות לפי מספר חדרים: דירות בנות	מספר דירות	מספר מגורים
למגורים			1 חדר		
להארחה			2 חדרים		
לעסקים ומשרדים			3 חדרים		
לבניני ציבור			4 חדרים		
לתעשיה ולמלאכה			5 חדרים		
למשק חקלאי			6 חדרים		
מקלט או מרתף					
מבני עזר					
סה"כ שטח הבניה			סך הכל		

מס. היתר הבניה: תאריך	חודש	שנה
היתר בניה		
התחלת הבניה		
גמר הבניה		
מספר הקומות (כולל קומת עמודים מפולשת)		

השטחים המבוקשים לבניה בכל מפלס בנפרד (ע"פ תכנית הבניה)

א: השימושים העיקריים (מ"ר): עיקרי אחר – קוד / קיים	עיקרי אחר – שימוש / מוצע	סככת כיבוי – קוד / קיים	סככת כיבוי – שימוש / מוצע	מסחר – קוד / קיים	מסחר – שימוש / מוצע	סה"כ שטח קיים	סה"כ מ"ר	סה"כ % משטח המגרש	הקומה והמפלס בבנין **	ב: חלקי שירות (מ"ר): בליטות	מעברים לכלל הציבור	קומת עמודים מפולשת	מבואות וחדרי מדרגות	חניה	אחסנה	מתקנים ומערכות טכניות	ממ"ט	אחר	בניה קיימת	סה"כ מ"ר	סה"כ % משטח המגרש	ג: סה"כ הבנין מ"ר	%	פרגולה
	180.93		225.64				406.57	18.93	קומת קרקע				8.19			55.86	17.09			81.14	3.78	487.71	22.71	20.44
	180.93		225.64				406.57	18.93	סה"כ המבנה				8.19			55.86	17.09			81.14	3.78	487.71	22.71	20.44
							א													ב		ג		
	180.93		225.64				406.57	18.93	מעל הקרקע				8.19			55.86	17.09			81.14	3.78	487.71	22.71	20.44
									מתחת הקרקע															

* יש לרשום קוד ושם השימוש המבוקש בכותרת הדף.
** פירוט נוסף נמצא בדף ההסבר.

הערות: 1. במידה שקיימים יותר משלושה שימושים יש להשתמש בטופס נוסף.
2. במידה ואין מספיק שורות למספר קומות או מפלסים יש להשתמש בטופס נוסף.

הערה:
סה"כ השטחים המבוקשים א + ב = ג
חייבים להיות לשטחים המותרים א1 + ב1 = ג1

השטחים המותרים לבניה בכל המפלסים יחד (ע"פי אסמכתא: חוק. תקנות. תכנית)

השימושים העיקריים (מ"ר): קוד	קוד	קוד		סה"כ מ"ר	סה"כ % משטח המגרש	אסמכתא	חלקי שירות (מ"ר): ממ"ט	מתקנים ומערכות טכניות	אחסנה	חניה	מבואות וחדרי מדרגות	קומת עמודים מפולשת	מעברים לכלל הציבור	בליטות	אחר	בנייה קיימת	סה"כ מ"ר	סה"כ % משטח המגרש	סה"כ השטחים המותרים לבניה: מ"ר	%
						תכנית ראשית														
					א 1													ב 1		ג 1
						מעל הקרקע														
						מתחת הקרקע														

הנני מצהיר על נכונות הפרטים דלעיל :
05.03.14 — תאריך
ב. אייזנברג ב.נשרמן אדריכלות בע"מ — שם וחתימת עורך הבקשה הראשי

חתימות נוספות :

	תאריך	שם	חתימה
המבקש		רשות כבאות והצלה שמעון בן נר	
בעל הזכות בנכס		מועצה מקומית גן יבנה	
מתכנן שלד הבנין		גלברג מהנדסים	

במקרה של בקשה להקלה או לשימוש חורג יש לחתום גם על פירוט הבקשה להלן :

פירוט הבקשה להקלה / לשימוש חורג	נימוקי הבקשה

הנני מצהיר על נכונות הפרטים דלעיל :
________ תאריך
________ שם וחתימת עורך הבקשה הראשי

חותמת הועדה המקומית
רשות הרישוי :

נבדק מטעם הוועדה / רשות הרשוי ע"י :
שם ________ תאריך ________
תפקיד ________ חתימה ________

חותמות אחרות :

א. מינויים והצהרת המבקש *

1(א).מינוי עורך הבקשה הראשי.
אני ממנה בזה את ב. אייזנברג ב.נשרמן אדריכלות בע"מ בעל/ת מס. זהוי 22403 להיות עורך הבקשה הראשי להיתר. ולייצגני בפני מוסדות התכנון והרשויות המוסמכות בכל הנוגע לטיפול בבקשה להיתר וקבלתו. לרבות התיקונים ככל שידרש על ידי הרשויות הנ"ל.

1(ב).מינוי עורכי בקשה (לפי תחומים)
אני ממנה בזאת את :

שמות עורכי הבקשה	תחום פעולה	מען	טלפון	פקס.
1. ב. אייזנברג ב.נשרמן אדריכלות בע"מ	עורך ראשי	יגאל אלון 159 ת"א	03-6956831	03-6956859
2. גלברג מהנדסים	קונסטרוקציה	אלקחי 5 ת"א	03-6416992	03-6426463
3. שלהבת מערכות מיגון בע"מ	בטיחות		052-4227663	
4. דוד ברהום-מהנדסים חשמל ותקשורת בע"מ	חשמל		04-6580234	04-6580233
5. ה.ר.נ.אק	מיזוג אויר		03-5618087	03-5629770
6. נ.ר.ם	אינסטלציה		03-5445129	03-5442949
7. דוד ילין-צוות נגישות	נגישות		04-6444836	04-6444839
8. מישל אלבז	תנועה		03-6247682	03-6240249
9.				
10.				

להיות עורך הבקשה להיתר בתחום הפעולה הנ"ל. ולייצגני בתחום פעולתו בפני מוסדות התכנון והרשויות המוסמכות. בכל הנוגע לטיפול בבקשה להיתר ולקבלתו. לרבות התיקונים ככל שידרש על ידי הרשויות הנ"ל.

2. מינוי מתכנן השלד
אני ממנה בזה את גלברג מהנדסים בעל/ת מס. זהוי________
כתובת ת"א אלקחי 5 טל 03-6416992 פקס. 03-6426463
עיר רח מס בית
להיות אחראי/ת לתכנון השלד של הבנין שעליו מבוקש ההיתר. להגיש לועדה המקומית/רשות הרישוי המקומית את החישובים הסטטיים לגבי הבניה שעליה מבוקש ההיתר. ולקיים פיקוח עליון על הקמת השלד.

3. מינוי הקבלן האחראי לביצוע הבנין
אני ממנה בזה את________בעל/ת מס. זהוי________
ובעל תעודת רישום מס________בפנקס הקבלנים במדור________
ובעל רשיון לביצוע העבודה בתוקף עד________לבצע את העבודה נשוא ההיתר כמתחייב לפי כל דין.
(אם טרם נתמנה קבלן לביצוע העבודה :)
אני מצהיר כי טרם מסרתי את ביצוע העבודה נשוא ההיתר לידי קבלן. ומתחייב כי אמסור אותה לידי קבלן רשום בפנקס הקבלנים. ככל המתחייב על פי כל דין. ולהודיע זאת לרשות הרישוי המקומית טרם התחלת ביצוע העבודה. וחתימתו של הקבלן תצורף להודעה המפרטת את פרטי רישומו של הקבלן.

4. מינוי האחראי לביצוע השלד
אני ממנה בזה את________בעל/ת מס. זהוי________
כתובת________טלפון________פקס.________
להיות האחראי/ת לביצוע שלד הבנין.
(אם טרם מונה האחראי לביצוע שלד הבנין:)
אני מצהיר כי טרם מיניתי אחראי/ת לביצוע עבודות הבניה בתחומים (לפרט :)________ומתחייב לעשות זאת כמפורט בתקנות. ולהודיע על כך לרשות הרישוי המקומית טרם התחלת ביצוע העבודה. תאריך________חתימת המבקש________

5. מינוי אחראים לביקורת
אני ממנה את הרשומים להלן להיות אחראים לביקורת ביצוע עבודות הבניה. כל אחד בתחום המצויין ליד שמו :

שם האחראי לביקורת	תחום פעולה	מען	טלפון	פקס.
1.	אחראי ראשי			
2.				
3.				
4.				
5.				
6.				
7.				
8.				
9.				
10.				

(אם טרם נתמנו אחראים לבקורת, כולם או חלקם :)
אני מצהיר כי טרם מיניתי אחראי/ים לביקורת ביצוע עבודות הבניה בתחומים (לפרט :)________ומתחייב לעשות זאת כמפורט בתקנות. ולהודיע על כך לרשות הרישוי המקומית טרם התחלת ביצוע העבודה. תאריך________חתימת המבקש________

ב. הצהרות

1. הצהרת עורכי הבקשה
אנו החתומים מטה מצהירים בזה :
(1) כל אחד מאתנו מאשר שהאמור לגביו ברשימה שבפיסקא א.1(ב) למעלה הוא נכון.
(2) כל אחד מאתנו מסכים לקבל על עצמו את התפקיד המיועד לו בפיסקא הנ"ל.
(3) אנו מצהירים. כל אחד לגבי תחום פעולתו. שיש לנו את הכישורים המקצועיים לערוך בקשה זו וכי בדקנו את המסמכים הנוגעים לבקשה. לרבות כל תכנית המתייחסת לבקשה. וידוע לנו כי אם הצהרה זו אינה נכונה. הרי היא תחשב כמסירת ידיעה שהיא כוזבת או מטעה בפרט חשוב. כמשמעותה בסעיף 214 לחוק והננו צפויים לעונשים הקבועים לפי כל דין.

אני________(עורך הבקשה הראשי) אחראי/ת לכך שהבקשה על נספחיה נערכה לפי מיטב הידיעה המקצועית ובהתאם לכל הדינים החלים על הבנין או העבודה המוצעת. שכל הנתונים שנמסרו על ידי בבקשה זו נכונים ושהתכנון המוצע תואם את כל התכניות. פרט לסטיות שפורטו לעיל.
תאריך________

שמות עורכי הבקשה	חתימות עורכי הבקשה	מס. רשיון
1. ב. אייזנברג ב.נשרמן אדריכלות בע"מ (עורך ראשי)		
2. גלברג מהנדסים		
3. שלהבת מערכות מיגון בע"מ		
4. דוד ברהום-מהנדסים חשמל ותקשורת בע"מ		
5. ה.ר.נ.אק		
6. נ.ר.ם		
7. דוד ילין-צוות נגישות		
8. מישל אלבז		
9.		
10.		

2. הצהרת מתכנן שלד הבנין
אני הח"מ________מס. זהוי________
שם משפחה פרטי
מהנדס רישוי מס.________
הנדסאי בעל רשיון מס.________("למבנה פשוט)
מצהיר בזאת כדלקמן:
1) אני מסכים להיות מתכנן שלד הבנין נשוא הבקשה' ולקיים פיקוח עליון על הקמת השלד.
2) אני מתחייב להגיש לפני מתן ההיתר נשוא הבקשה' את החישובים הסטטיים בדבר הבניה נשוא ההיתר.
3) ידוע לי שאם אחרי הגשת החישובים הסטטיים יתגלה צורך בשינוי מהותי בהם' אני מתחייב להגיש חישובים סטטיים מתוקנים מיד עם גילוי הצורך בכך.
4) אני מצהיר כי יש לי הכישורים המקצועיים לערוך בקשה זו' וכי בדקתי את כל המסמכים הנוגעים לבקשה לרבות כל תכנית המתייחסת לבקשה' וידוע לי כי אם הצהרה זו אינה נכונה הרי היא תחשב כמסירת ידיעה שהיא כוזבת או מטעה בפרט חשוב כמשמעותה בסעיף 214 לחוק' והנני צפוי לעונשים הקבועים לפי כל דין.
5) ידוע לי כי עלי לשמור את תכניות הקונסטרוקציה לתקופה של לא פחות מ-10 שנים לאחר גמר הבניה.
תאריך:________חתימת המתכנן:________

** 3. הצהרת האחראי לביצוע שלד הבנין (כאשר מונה)
אני הח"מ________מס. זהוי________
מהנדס רשוי מס.________(למבנה פשוט) הנדסאי בעל רשיון מס.________מצהיר בזה כדלקמן:
1) אני מסכים להיות האחראי לביצוע שלד הבנין.
2) יש לי את הכישורים המקצועיים להיות אחראי לביצוע שלד הבנין ואני מתחייב לדאוג לביצוע שלד הבנין על פי התכניות והוראות מתכנן השלד כפי שיתנו בכתב וכן לבצע תפקידי על פי שנקבע בכל חיקוק הנוגע לכך.
תאריך:________חתימה:________

** 4. הצהרת האחראים לביקורת (כאשר מונו)
אנו החתומים מטה מצהירים בזה:
1) כל אחד מאתנו מאשר שהאמור לגביו ברשימה שבפיסקא א.(5) לעיל הוא נכון.
2) כל אחד מאתנו מסכים לקבל על עצמו את התפקיד המיועד לו בפיסקא הנ"ל.
3) אנו מצהירים' כל אחד לגבי תחום פעולתו' שיש לנו את הכישורים המקצועיים לערוך את הביקורת כהלכה ולדווח על תוצאותיה לרשות הרשוי המקומית' כמתחייב על פי כל דין.

אני________(עורך הבקורת הראשי) אחראי/ת לכך שהבקורת תערך על פי מיטב הידיעה המקצועית ושכל הדווחים לרשות הרשוי המקומית יעשו על פי כל דין.

שמות האחראים לבקורת	חתימות אחראים לבקורת	מס. רשיון
1.		
2.		
3.		
4.		
5.		
6.		
7.		
8.		
9.		
10.		

---

* נתמנה אדם אחד ליותר מתפקיד אחד. ימלא פרטיו וחתימתו ליד כל אחד מהתפקידים שהוא ממלא או מצהיר לגביהם. בכפוף להוראות כל דין.

** ניתן להגשה בנפרד' לפני התחלת הבניה.

סכמת חישוב קומת קרקע
קנ"מ 1:100

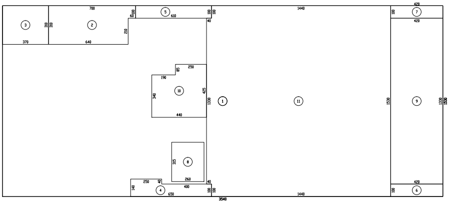
700
610
1440
420
100
60
310
210
370
640
250
85
190
425
340
440
1330
1530
315
260
40
140
400
650
3540
1
2
3
4
5
6
7
8
9
10
11

חישוב שטח קומה: קומת קרקע

שטח מסגרת		541.62	מ"ר	35.40×15.30	①
סה"כ שטח מסגרת	541.62		מ"ר		
שטח להורדה					
פרגולה		20.44	מ"ר	חושב על ידי המחשב	②
סה"כ פרגולה	20.44		מ"ר		
הורדות חיצוניות		11.47	מ"ר	3.70×3.10	③
		7.50	מ"ר	חושב על ידי המחשב	④
		6.10	מ"ר	6.10×1.00	⑤
		4.20	מ"ר	1.00×4.20	⑥
		4.20	מ"ר	1.00×4.20	⑦
סה"כ הורדות חיצוניות	33.47		מ"ר		
סה"כ שטח להורדה	53.91		מ"ר		
סה"כ שטח ברוטו	487.71		מ"ר		
שטח שרות					
מבואות וחדרי מדרגות		8.19	מ"ר	2.60×3.15	⑧
סה"כ מבואות וחדרי מדרגות	8.19		מ"ר		
מתקנים ומערכות טכניות		55.86	מ"ר	4.20×13.30	⑨
סה"כ מתקנים ומערכות טכניות	55.86		מ"ר		
ממ"ט		17.09	מ"ר	חושב על ידי המחשב	⑩
סה"כ ממ"ט	17.09		מ"ר		
סה"כ שטח שרות	81.14		מ"ר		
שטח עיקרי					
סככת כיבוי		225.64	מ"ר	חושב על ידי המחשב	⑪
סה"כ סככת כיבוי	225.64		מ"ר		
סה"כ עיקרי אחר	180.93		מ"ר		
סה"כ שטח עיקרי	406.57		מ"ר		

---

172 / 350

מחוז
נפה
מקום
גוש
חלקה

הוכן עבור

632 / 350
632 / 325
632 / 300
632 / 275
632 / 250

הערות :
1. הפרטים נמדדו
2. לא נמדדו תש
3. המספרים בסו

172 / 350

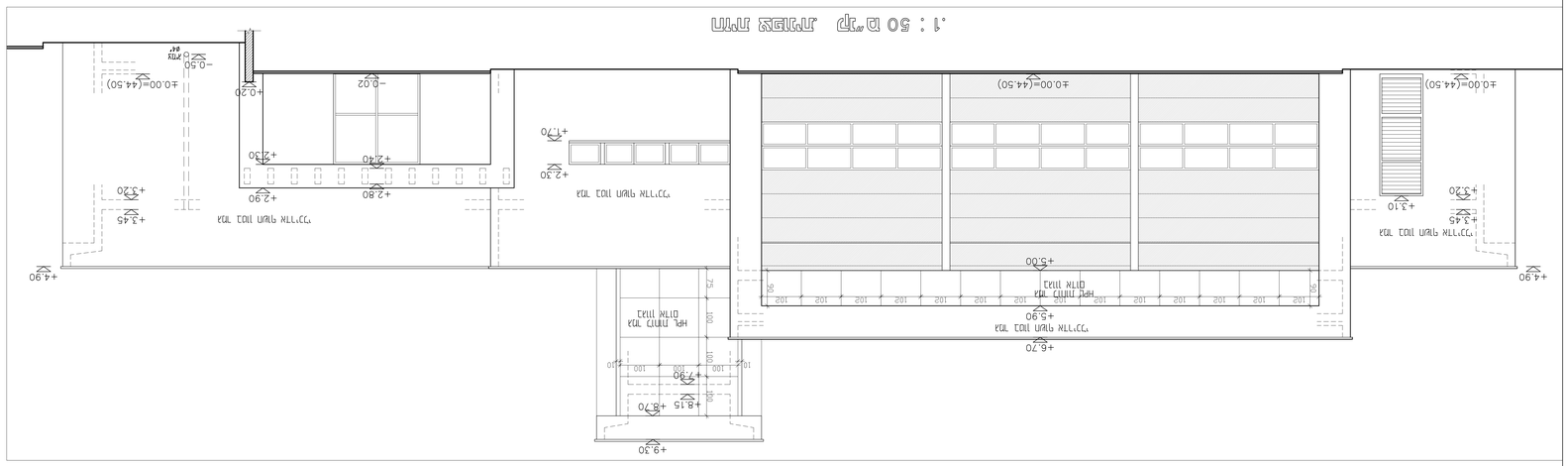

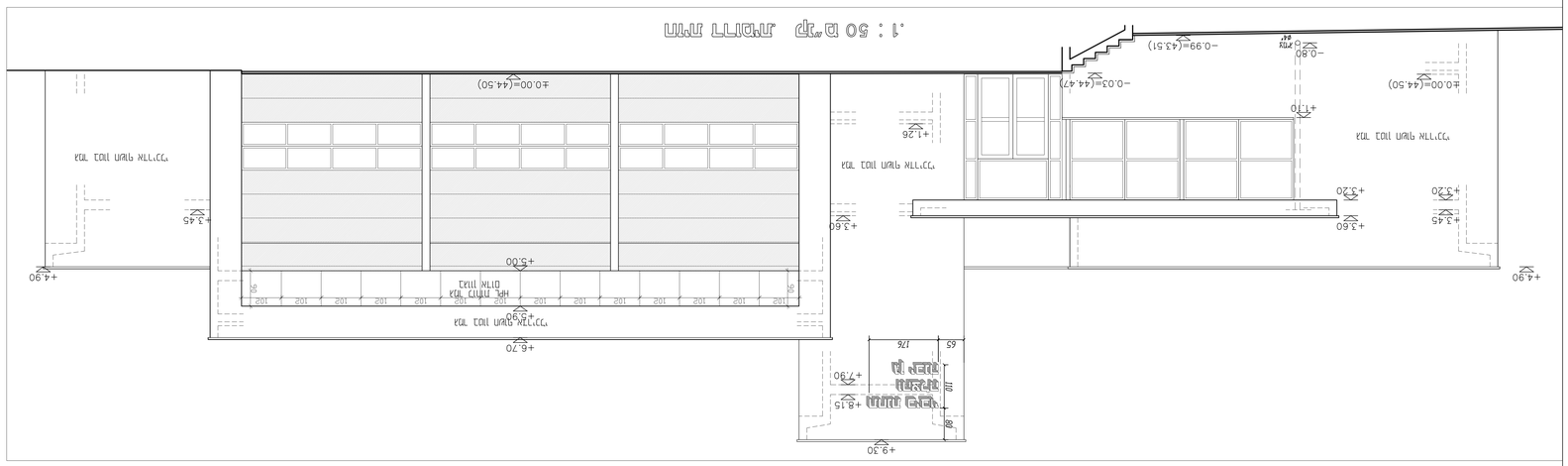

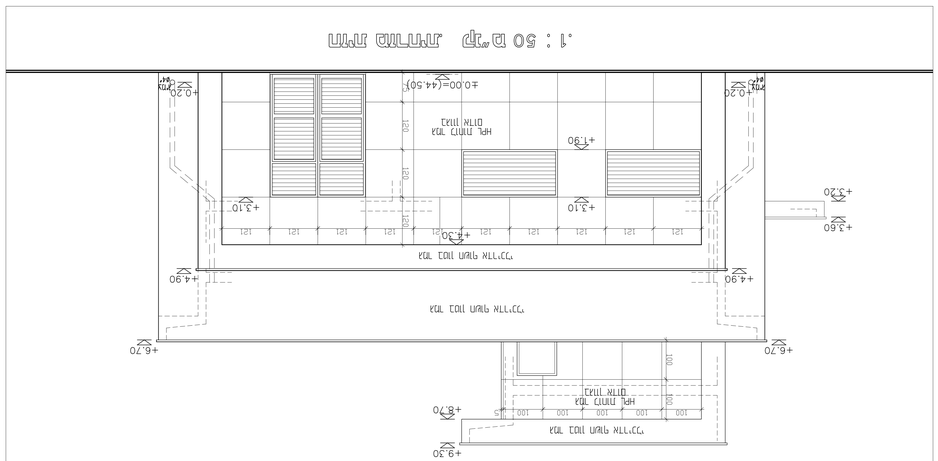

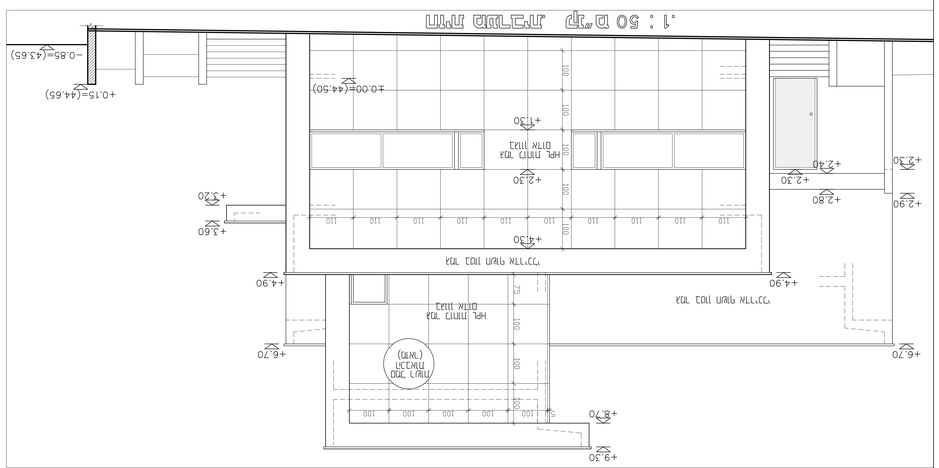

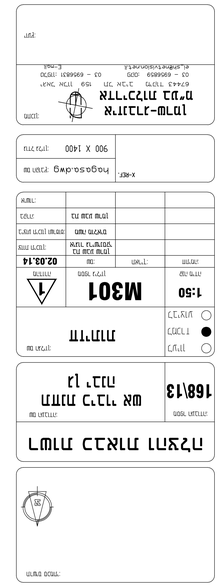

מקרא
קיר בטון גלוי עובי 20 ס"מ
קיר בטון גלוי עובי 15 ס"מ
קיר מסך מזכוכית
HPL חיפוי קיר
פרופיל אלומיניום
דלת כניסה לדירה
(ראה פרט)
קיר מעקה
קיר מסך מזכוכית
קיר בטון גלוי עובי 15 ס"מ
קיר בטון גלוי עובי 20 ס"מ
HPL חיפוי קיר
פרופיל אלומיניום

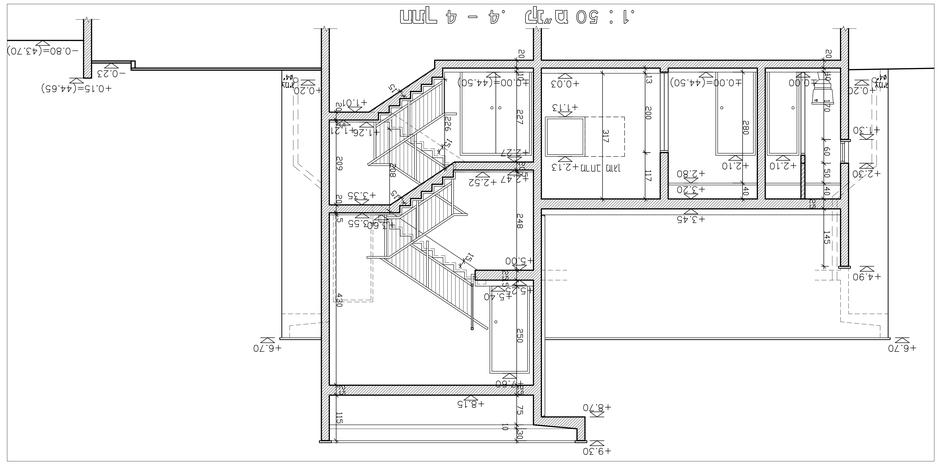

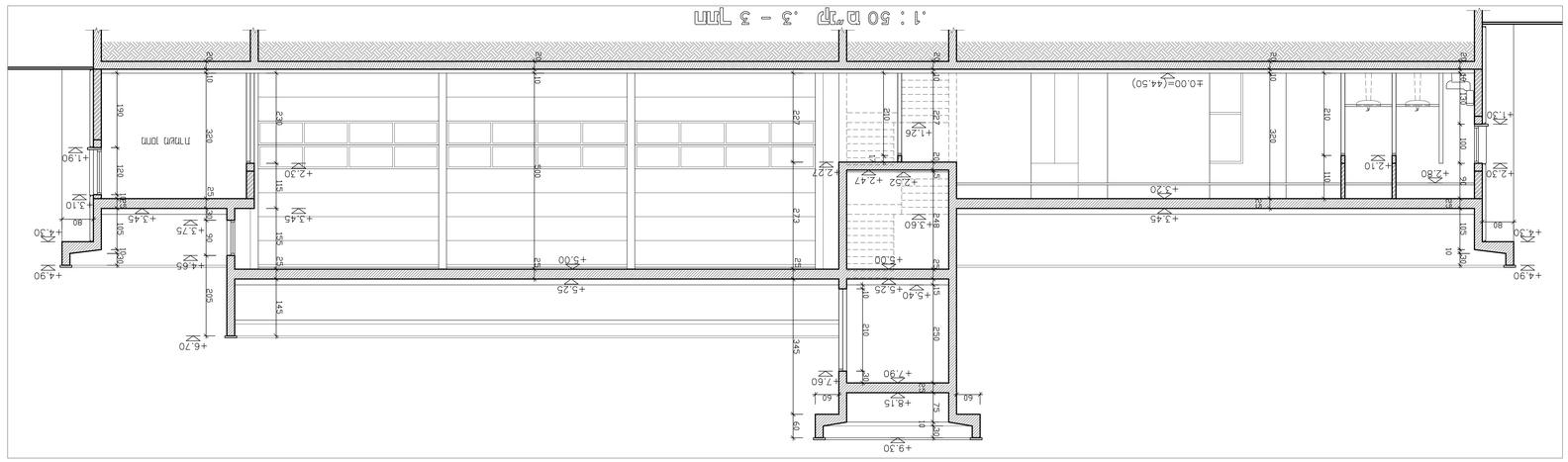

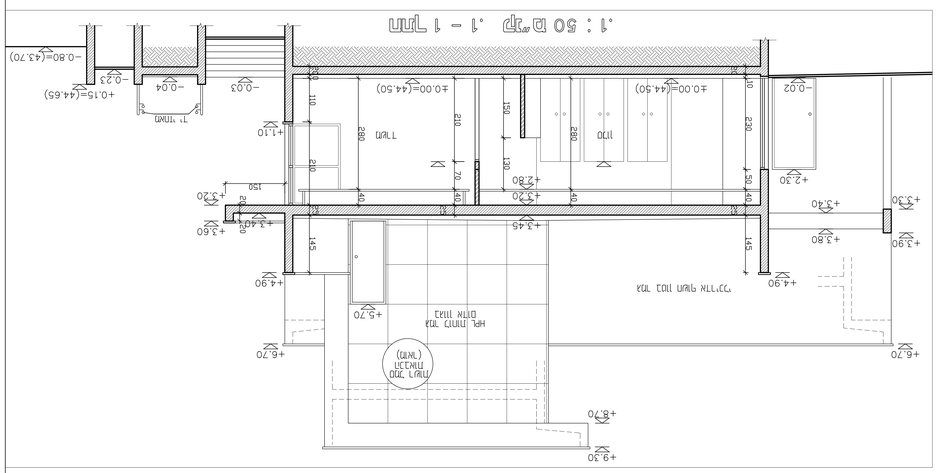

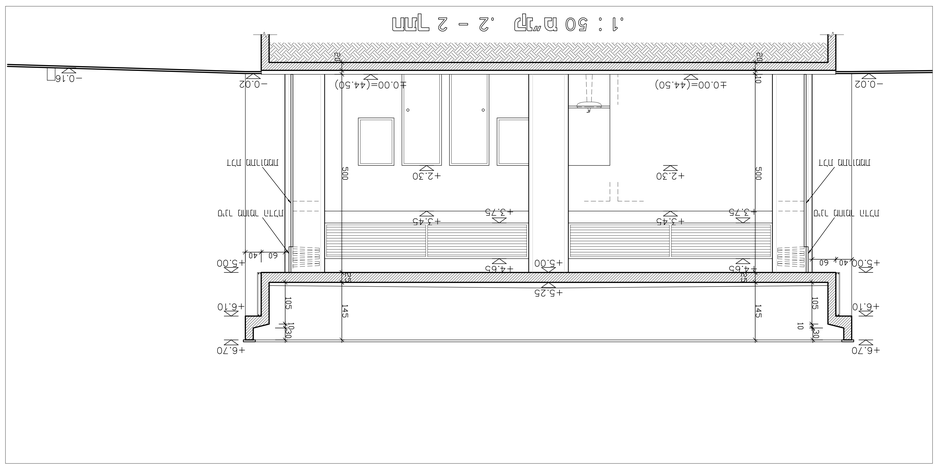

מהנדס: אדריכלות-מתן
מתן אדריכלות בע"מ
ת.ד. 3134 יהוד 5610001
טל' 03 - 6956859 פקס 03 - 6956859
e-mail: office@matan-arch.co.il

עורך:

קנ"מ:	1:50
גודל נייר:	A1
תאריך:	02.03.14
שם הפרויקט:	מגורים בבניה רוויה
כתובת הפרויקט:	רחוב הגפן 12, יהוד
שם הגוש/חלקה:	גוש 7555 חלקה 168
שלב:	היתר
מס' גרסה:	1

מגורים בבניה רוויה
רחוב הגפן 12, יהוד

גוש 7555 חלקה 168/13

חתכים

מס' תוכנית:	M201
גרסה:	1

מס'	שינוי
1	הוספת חתך 4-4

מהנדס: hagosa.dwg שם הקובץ:

גודל נייר: A1 900 X 1400

כל הזכויות בתכנית זו שמורות למתכנן ולא יעשה בה כל שימוש ללא הסכמתו בכתב ומראש.

הערות כלליות:
1. כל המידות בתכנית זו הינן במטרים אלא אם צויין אחרת.
2. יש לבדוק את כל המידות באתר לפני ביצוע העבודות ולדווח על כל סטיה.
3. אין לבצע שינוי כלשהו בתכנית זו ללא אישור מראש ובכתב מהמתכנן.
4. כל העבודות יבוצעו בהתאם לתקנות התכנון והבניה ולהוראות כל הרשויות המוסמכות.

מקרא

קיר בלוקים	
קיר בטון	
קיר גבס	
קיר בלוקים חיפוי אבן	
קיר בלוקים חיפוי טיח	
קיר בלוקים חיפוי אריחים	
קיר בלוקים חיפוי לוחות סיבים	
קיר בלוקים חיפוי עץ	
קיר בלוקים חיפוי פרקט	
קיר בלוקים חיפוי פרקט	
קיר בלוקים חיפוי פרקט

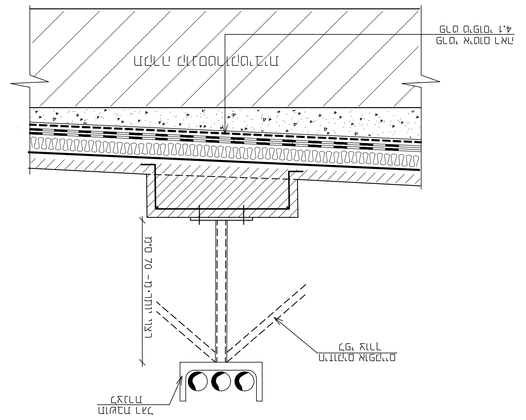

פרט ניקוז חיצוני לבורות ביקורת

1.8

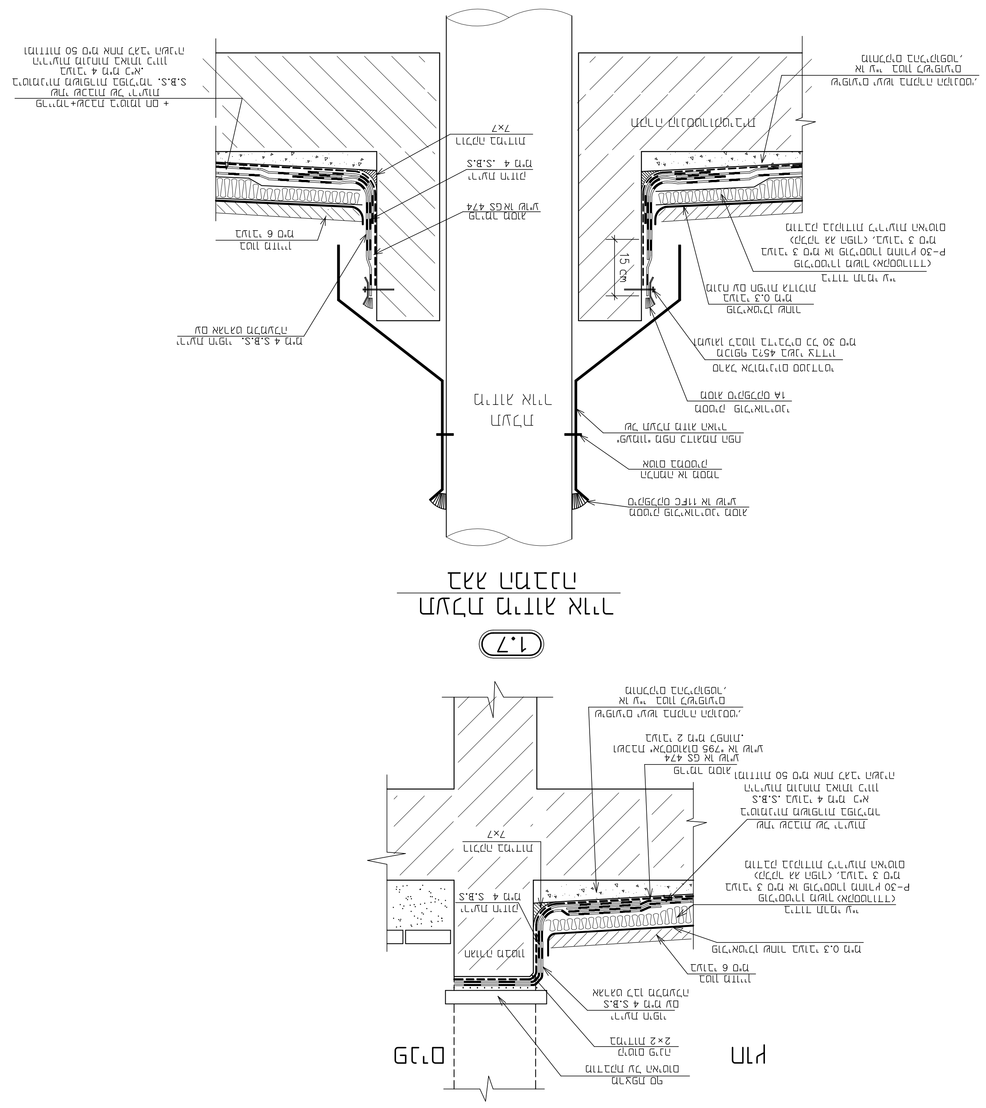

חתך ניקוז – איטום מעל קיר תמך בגובה משתנה

1.7

חתך ניקוז – איטום מעל קיר תמך בגובה משתנה

1.5

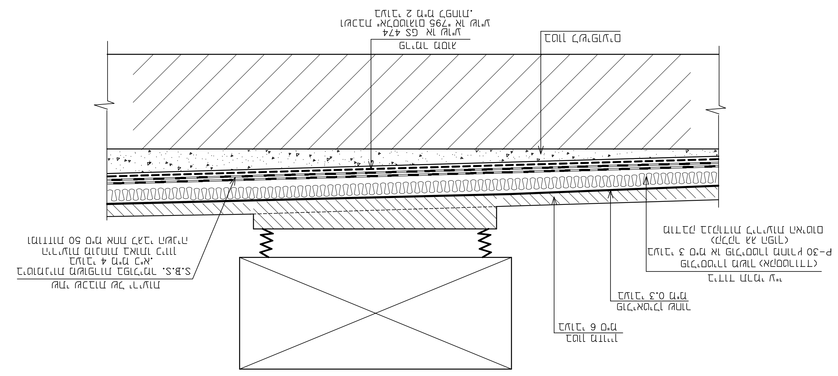

פרט ניקוז חיצוני לבורות ביקורת

1.6

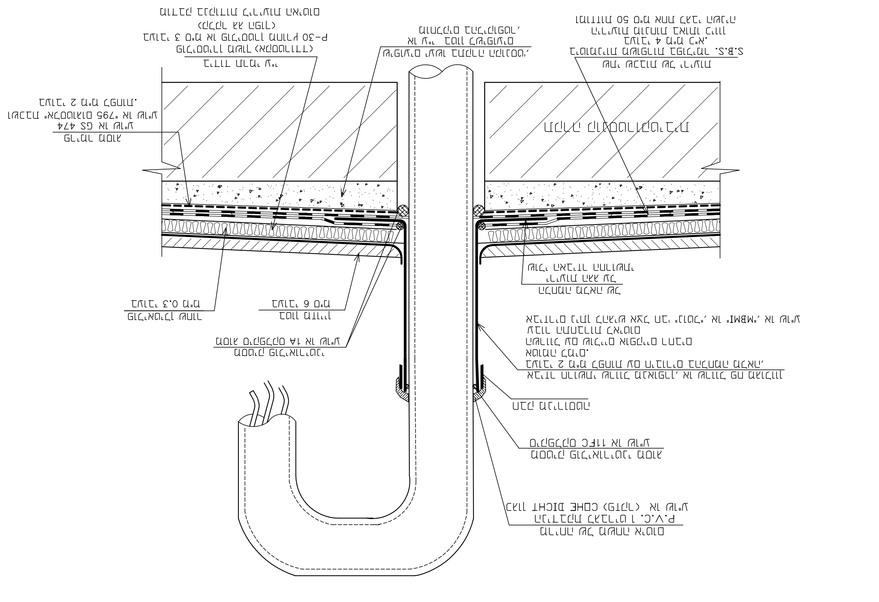

חתך ניקוז – איטום מעל קיר תמך בגובה משתנה

1.4

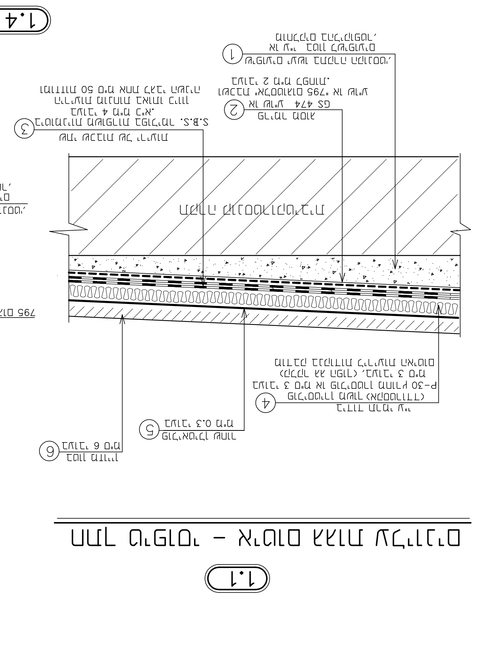

חתך ניקוז – איטום מעל קיר תמך בגובה משתנה

1.1

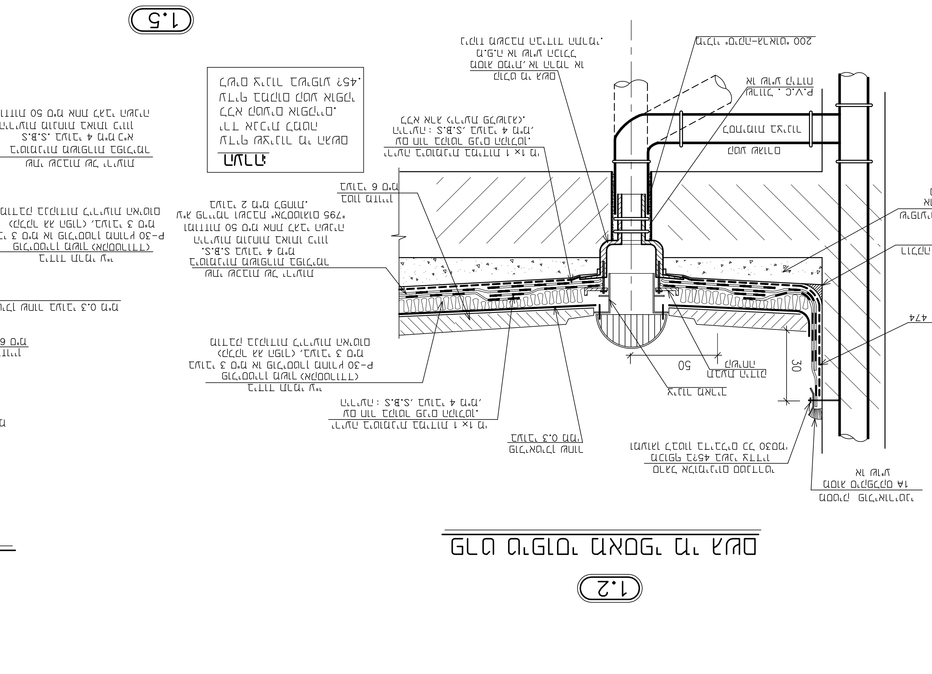

פרט ניקוז לבורות ביקורת

1.2

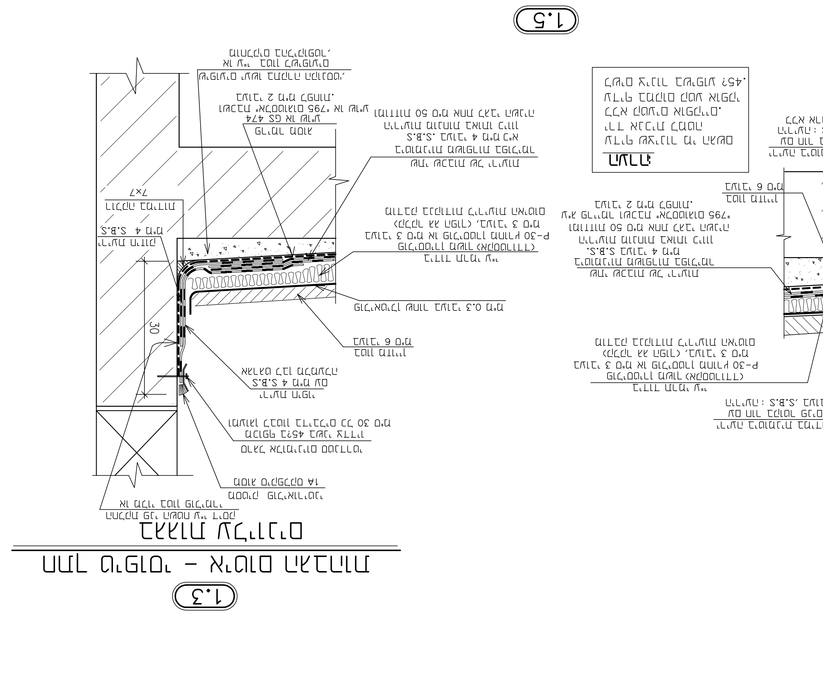

חתך ניקוז – איטום מעל קיר תמך בגובה משתנה

1.3

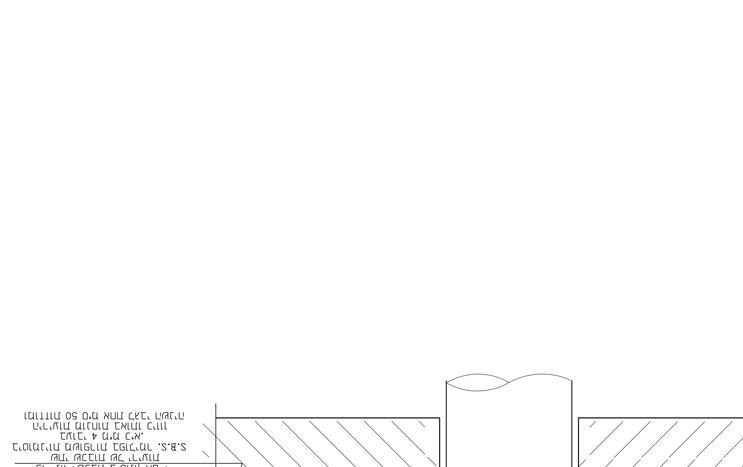

פרט ניקוז חיצוני לבורות ביקורת

3.1

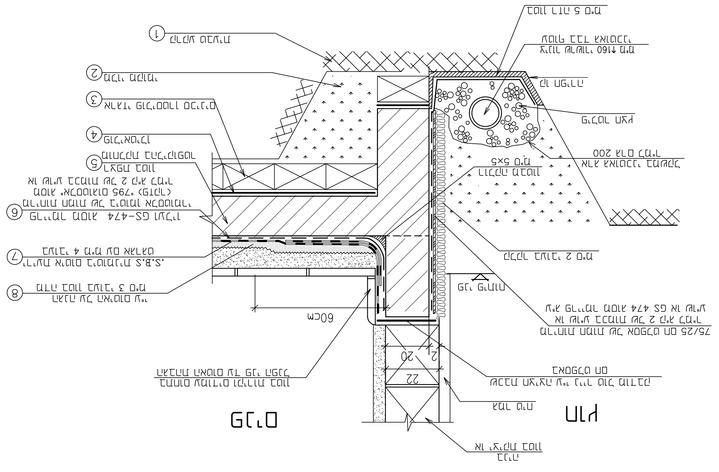

חתך ניקוז – איטום מעל קיר תמך בגובה משתנה

2.2

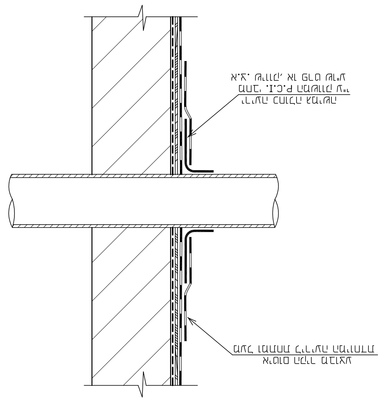

פרט ניקוז מעבר אדרת בקיר תמך

2.1

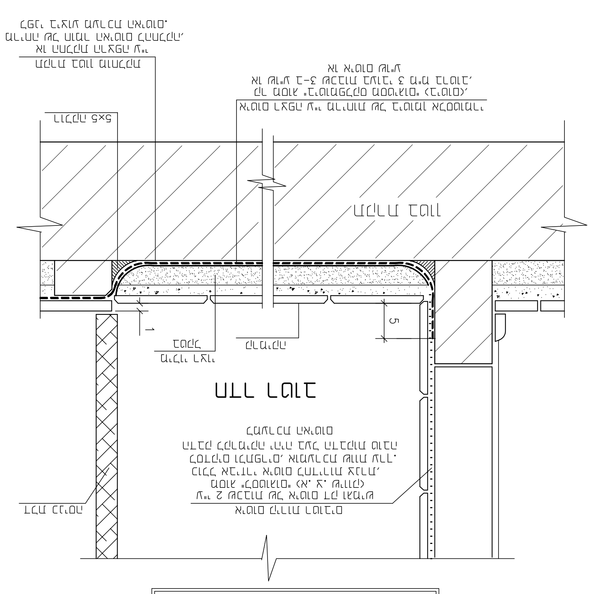

פרט ניקוז לבורות ביקורת

מתכנן השלד:

מתכנן הקונסטרוקציה:

יועץ איטום:

יועץ בטיחות:

יועץ נגישות:

יועץ תנועה:

יועץ אקוסטיקה:

יועץ כבאות:

יועץ אחר:

שלב:	היתר בניה		
קנ"מ:	1:100	תאריך:	27.03.14
שם הקובץ:	תכנית איטום על גבי גג עליון		
מספר הגרסה האחרון:	הוגש לבקרה		
מהדורה:			

שם הפרויקט:	בניין מגורים
	רח' בית העלמין 11
	רמת גן
	גוש 6638 חלקה 1
	מגרש 1

שם המתכנן:	168\13
	אדר ב. בניה
	רח' הגפן 1
	רמת גן

אדר' מיכאל רוזנברג
רח' הגפן 1, רמת גן 5252001
טל' 03-6956622 פקס' 03-6956621
e-mail: rosenberg@bezeqint.net

מהנדס:			
שלב:	היתר בניה		
קנ"מ:	1:100	תאריך:	27.03.14
שם הקובץ:	M403	מספר הגרסה:	1

גודל הדף:	A1
יחידות:	מטרים

מקרא

סוג	תאור	תאור

פרטים טיפוסיים לחיפוי חיצוני
חיפוי אבן טבעית – מערכת תלויה
קנה מידה 1:1

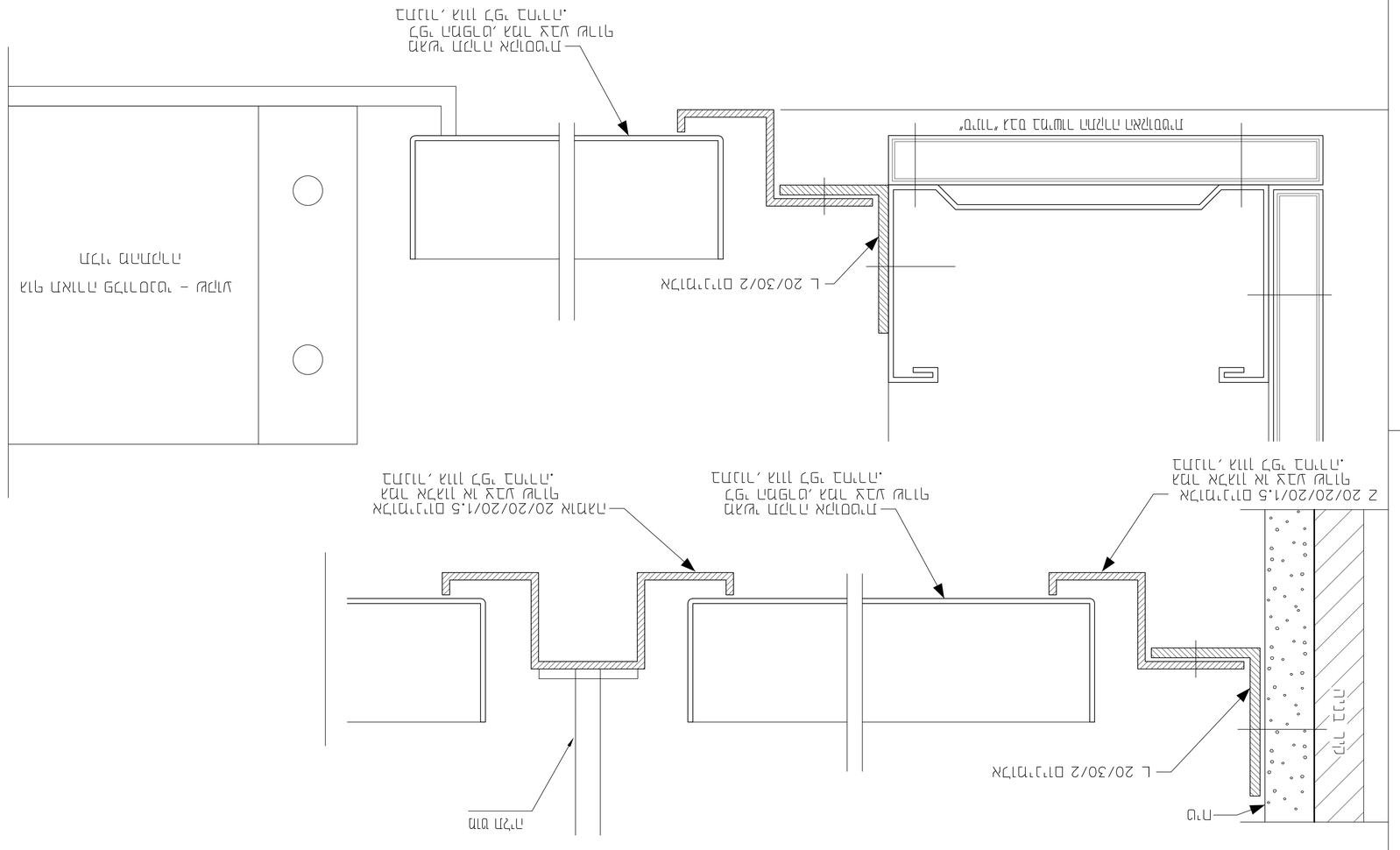

אבן טבעית מעל מרזב

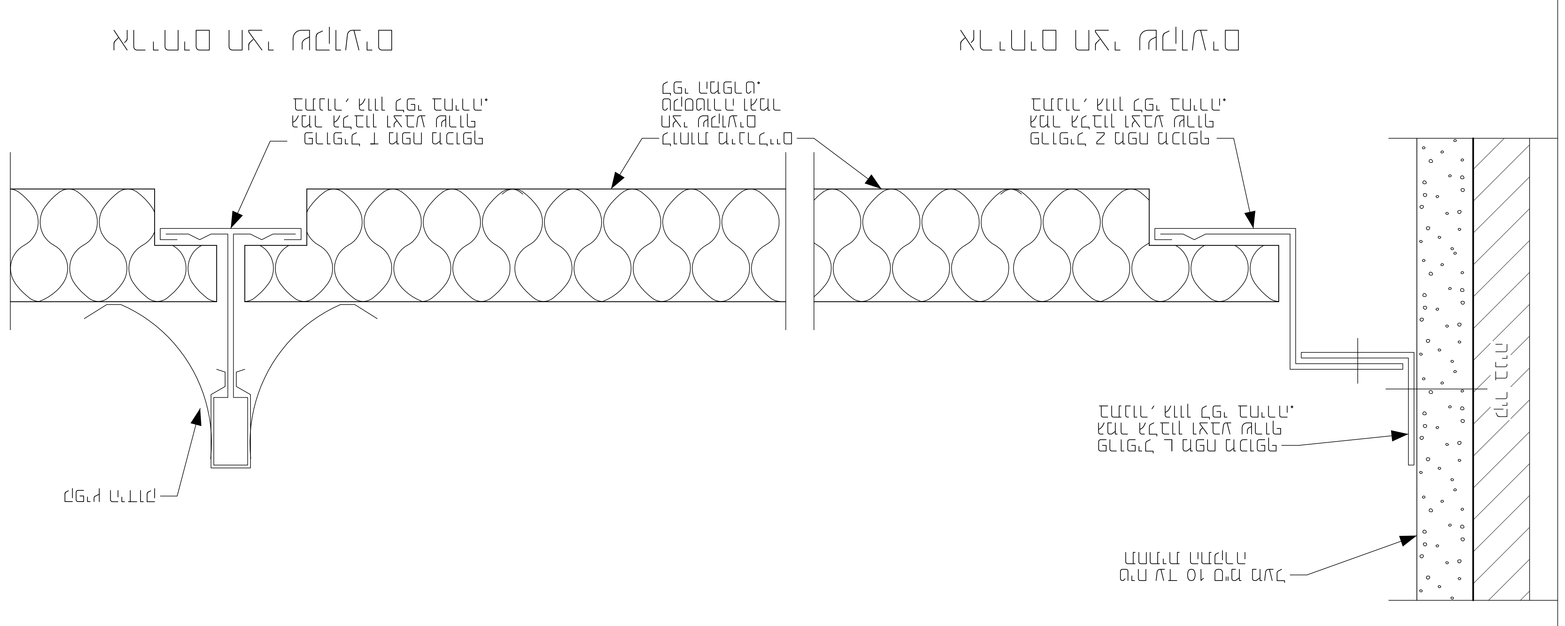

חיפוי אבן טבעית – מערכת תלויה

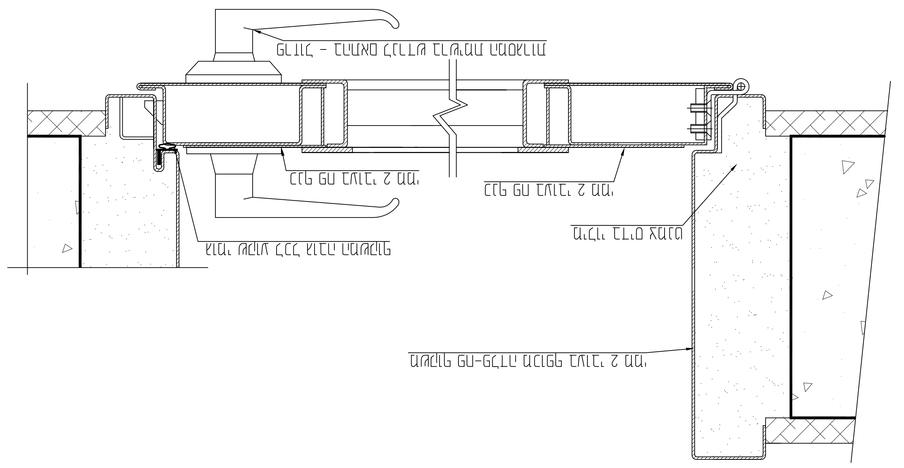

חיפוי אבן טבעית – מערכת תלויה

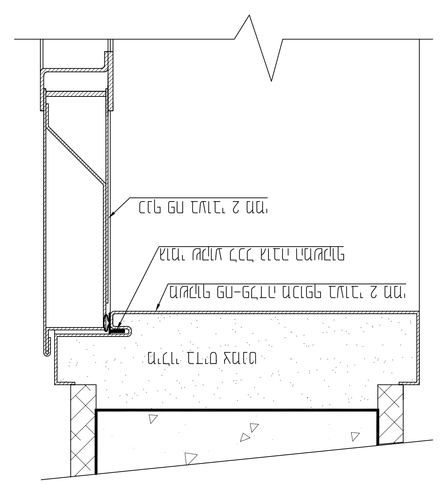

חיפוי אבן טבעית

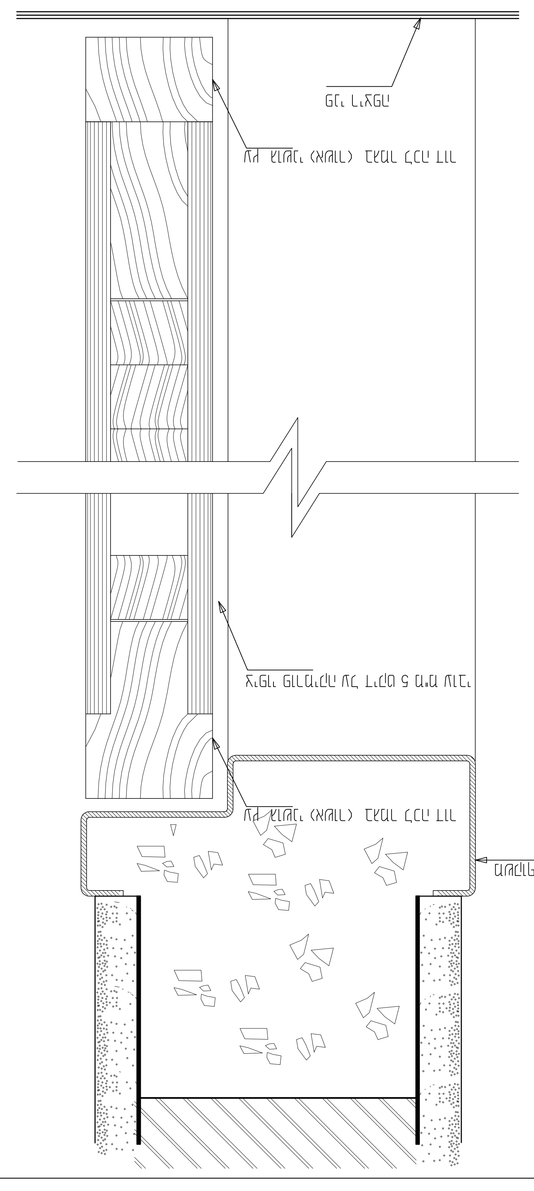

חיפוי אבן טבעית

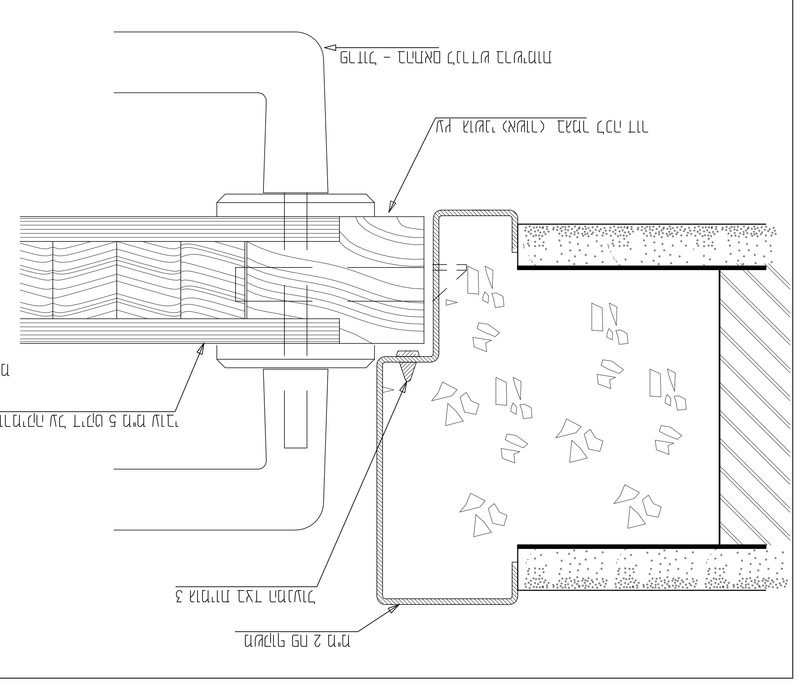

חיפוי אבן טבעית – מערכת תלויה

חיפוי אבן טבעית – מערכת תלויה

חיפוי אבן טבעית

חיפוי אבן טבעית

חיפוי חיצוני אבן טבעית – מערכת תלויה
חתך אופקי בקיר חיצוני

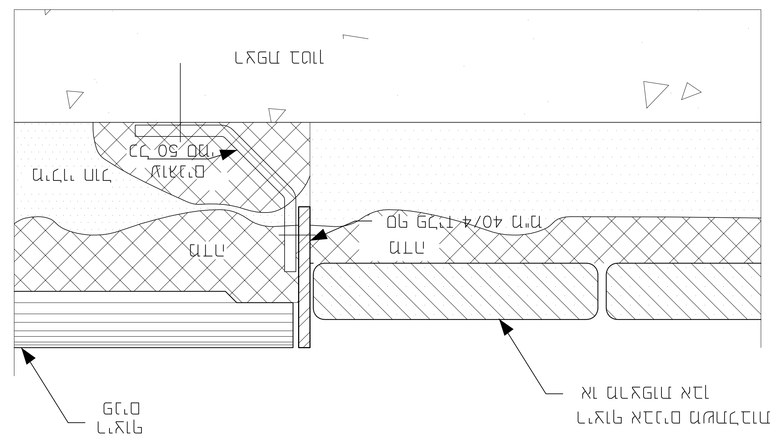

רחוב הנשיא 159, קרית אתא 2744310
טל' 04-8468459, פקס 04-8468631
e-mail: info@architect-shtein.co.il

שלב:	היתר-ביצוע מ"מ
קנ"מ:	1:1
גודל גיליון:	900 X 1400
שם הקובץ:	x-407_חיפוי.pln

שלב:			
מהדורה:	מהדורה מעודכנת		
רישוי ורישיון מתכנן:	מתכנן מוסמך		
שמות ורישיון מתכנן:	אדר' רון שטיין		
		מס' גיליון:	תיאור:
		27.03.14	תאריך:
		מבנה רב קומתי	מהדורה:
		M404	מס' גיליון:
		מהדורה מעודכנת	
		ביצוע	
		היתר 1	
		רישוי	

חיפוי חיצוני אבן טבעית
מערכת קונסטרוקציה תלויה
מבנה רב קומתי

מס' הפרויקט:	168\13
מספר הפרויקט:	

שלב:	
מהדורה:	

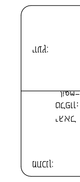

שלב:	
מהדורה:	

שלב:	
מהדורה:	

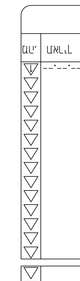

שלב:	
מהדורה:	

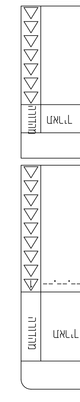

חתך רחוב לרחבת הולכי רגל

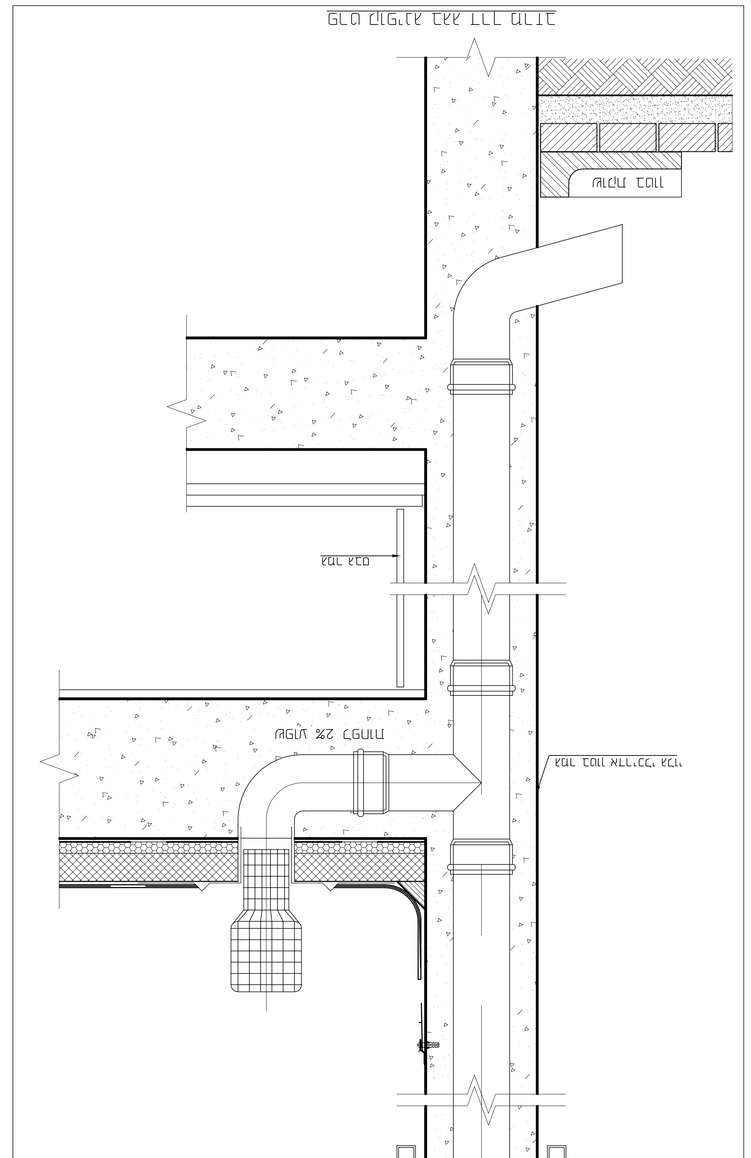

חתך רחוב לרחבת הולכי רגל

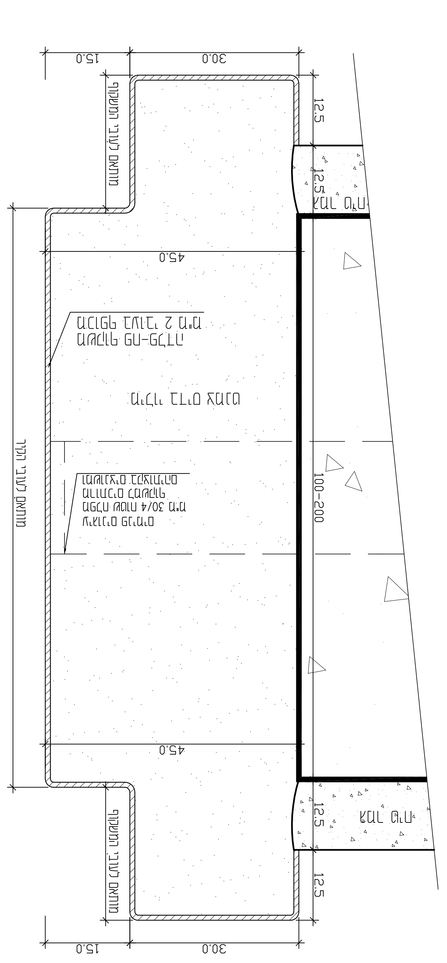

חתך רחוב לרחבת הולכי רגל

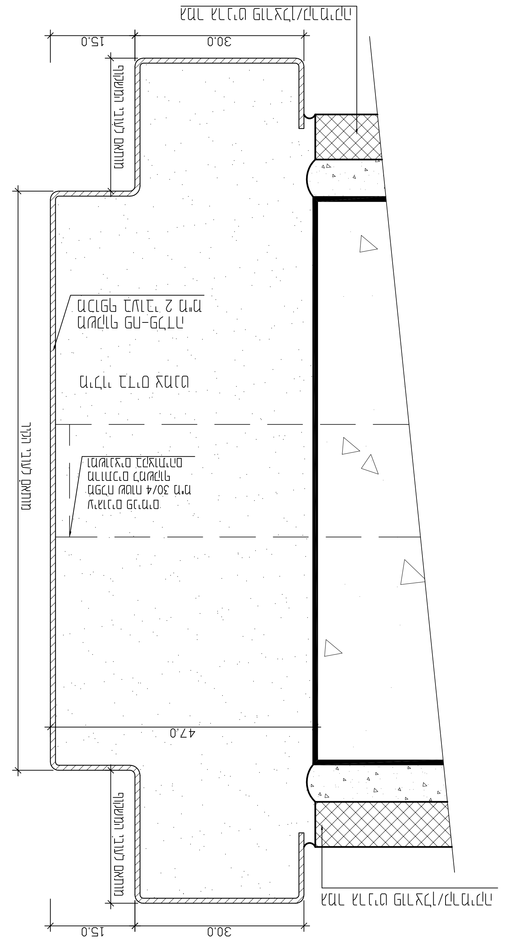

חתך רחוב לרחבת הולכי רגל

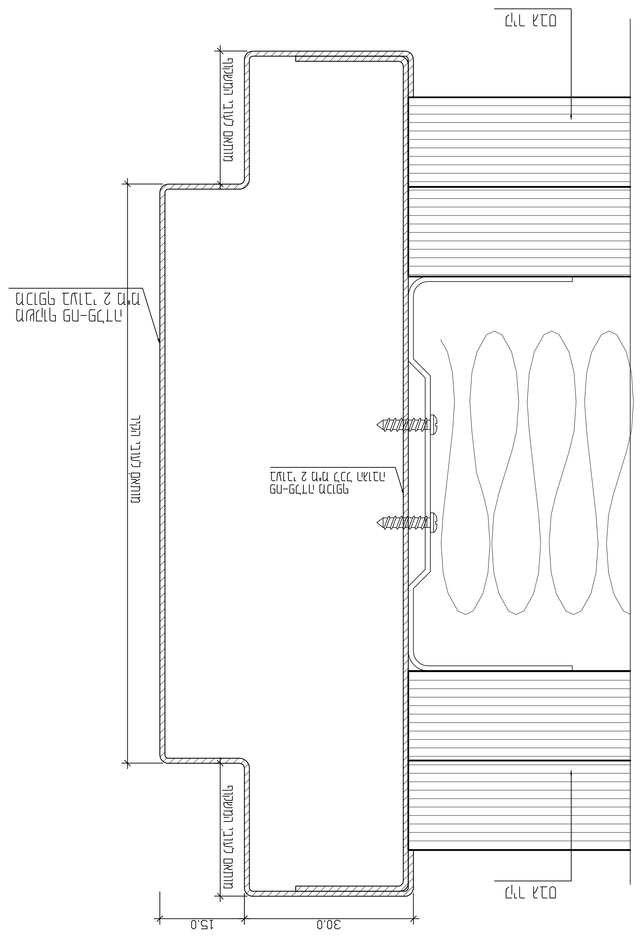

חתך רחוב לרחבת הולכי רגל

חתך רחוב לרחבת הולכי רגל

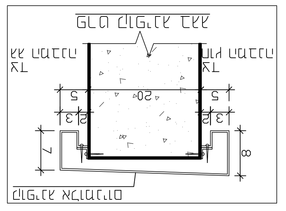

חתך רחוב לרחבת הולכי רגל

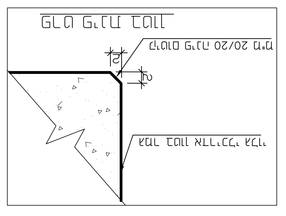

חתך רחוב לרחבת הולכי רגל

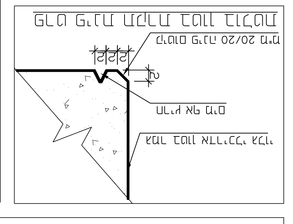

חתך רחוב לרחבת הולכי רגל

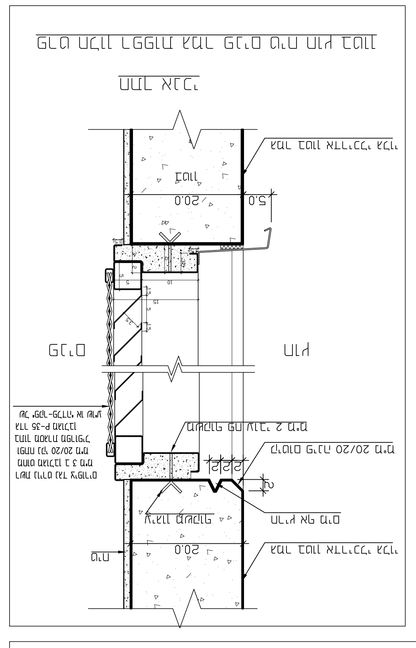
חתך אורך
חתך רוחב
רחבת הולכי רגל משתלבת/מרוצפת
רחבת הולכי רגל
משטח אבן מלוטש
משטח אבן מלוטש
משטח אבן מלוטש

H101

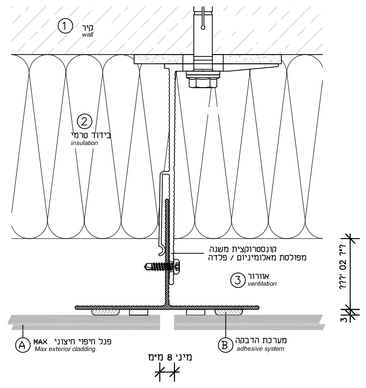

תפר אנכי

H102

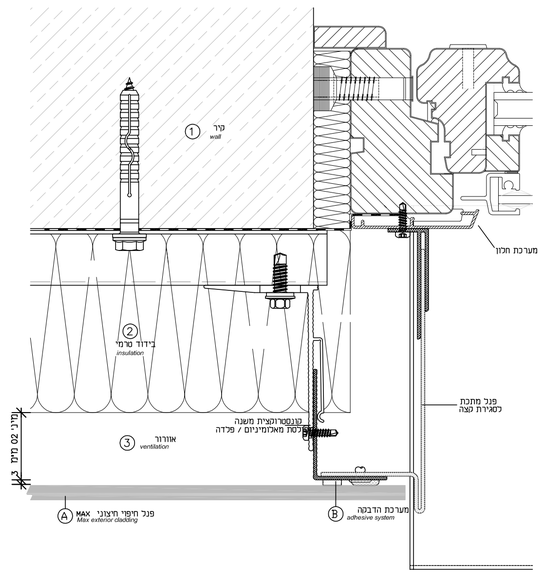

פתח חלון

H103

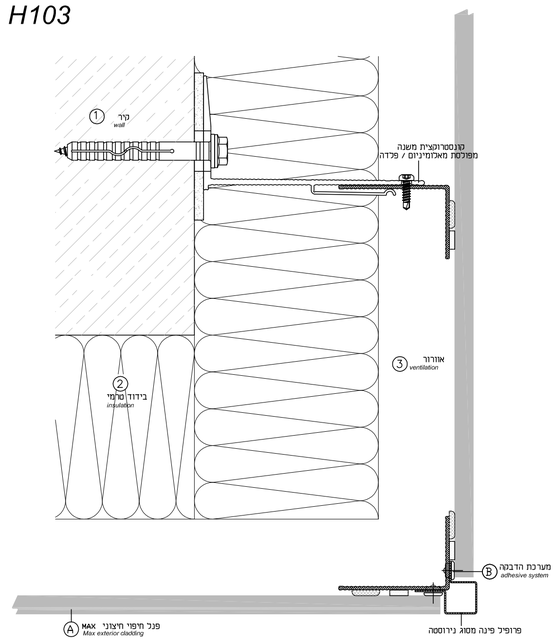

פינה חיצונית

V101

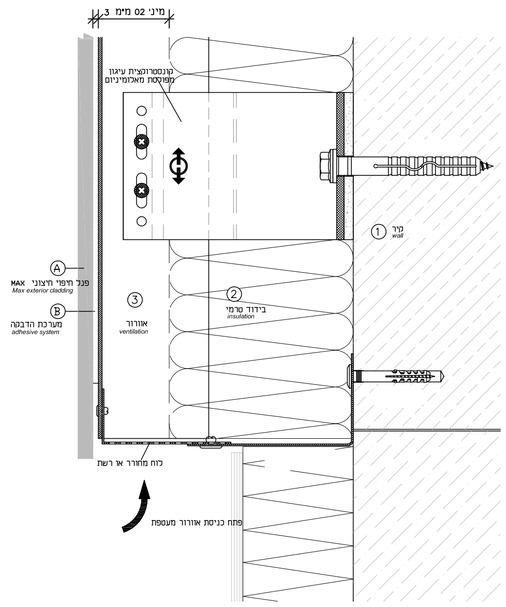

חיבור למסד

V102

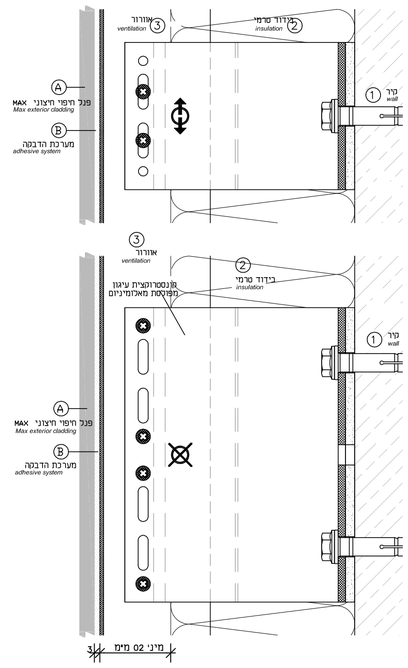

תפר אופקי

V103

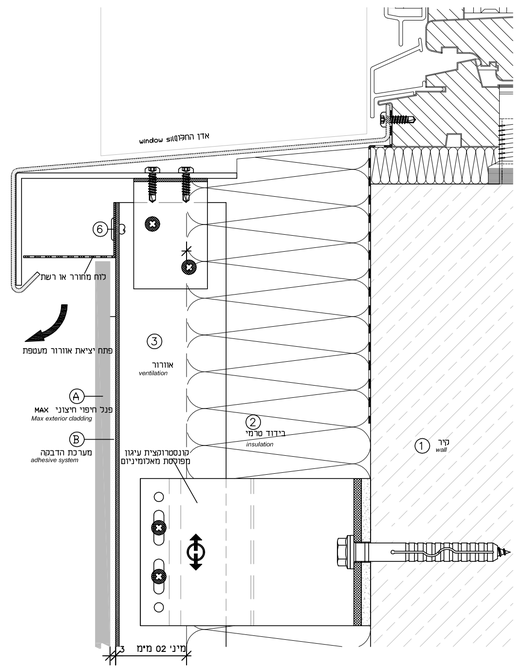

חיבור לאדן חלון

V104

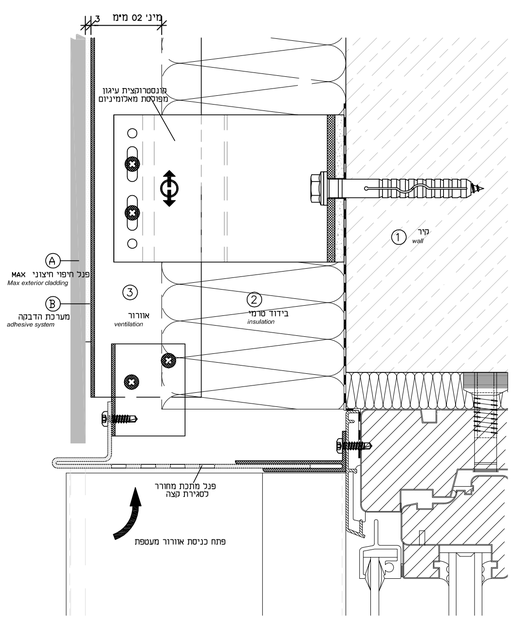

חיבור סף חלק עליון

V105

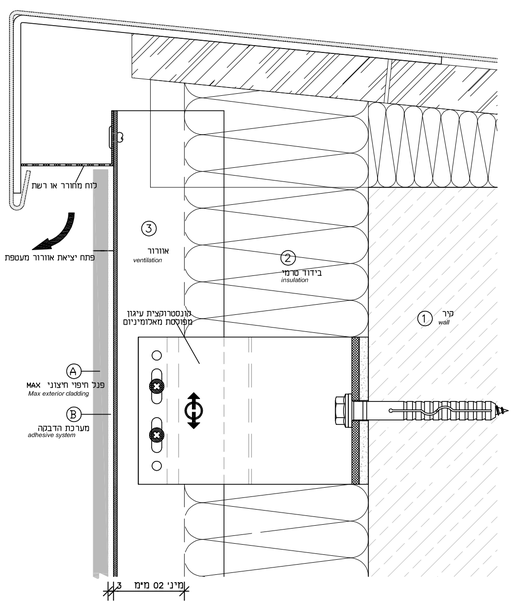

חיבור לקצה עליון

קטע עקרוני חיפוי חוץ

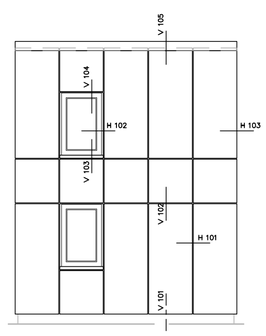

הערה:
הפרטים הינם עקרוניים בלבד, ועל הקבלן המבצע להכין פרטי ביצוע לאישור.

תפוצה

מהדורה	תאריך	1 מנהל הפרויקט	2 שרברבות	3 חשמל	4 מיזוג אוויר	5 מעלית	6 בטיחות	7 ארכיטקט	8 ניקיון	9 נגישות	10 קונסטרוקטור	11 מאבטח	12	13	14	15	16	מהדורה
1	--.--.--	*																1

תפוצה נוספת

מהדורה	תאריך	נושא \ שם	כמות	לביצוע	למכרז	לעיון
				○	○	○
				○	○	○
				○	○	○
				○	○	○
				○	○	○
				○	○	○
				○	○	○

מה.	תאריך	תאור
1	--.--.--	

שינויים

הערות כלליות:

א. המבצע אחראי לבדיקת השרטוטים ולהתאמתם במקום.
ב. על המבצע לבקר כל המידות. על כל טעות או אי התאמה עליו להודיע למתכנן.
ג. יש לקרוא שרטוט זה יחד עם:
(1) שרטוטי אדריכלות נוספים, לפי ההפניות.
(2) שרטוטי היועצים הנמענים לגליון זה.
(3) המפרט הכללי והמיוחד של עבודה זו.
ד. היועץ הרשום בכותר גליון זה נושא באחריות מלאה מבחינה חוקית ומקצועית בנושאים שבתחום טיפולו.
ה. אין לעשות כל שימוש בגליון זה, או ברעיונות הגלומים בו ללא אישור בכתב מהמתכנן והיועץ הרשמים בכותר.

תרשים סכמתי:

רשות כבאות והצלה

שם העבודה:	מספר העבודה:
תחנת כיבוי אש גן יבנה	168\13

שם הגליון: **פרטי חיפוי לוחות HPL**

לעיון ○ | למכרז ● | לביצוע ○

מהדורה	מספר גליון	קנה מידה
1	M402	-

	שם:	תאריך:	חתימה:
02.03.14			
צוות תיכנון:	בת שבע שרמן איגור גרישנסקי		
ביצוע תיכנון ושרטוט:	משה מולאים		
בקרה:	בת שבע שרמן		
אישור:			

שם הקובץ: perat-panel.dwg	X-REF.
גודל גליון: 900 X 900	

מתכנן:
איזנברג-שרמן אדריכלות בע"מ
יגאל אלון 159 תל אביב מיקוד 67443
טלפון: 03 - 6956831 פקס: 03 - 6956859
E-mail ej_sh@netvision.net.il

יועץ:

תפוצה

מהדורה	תאריך	1 מהדורה	2 פיקוח	3 קונסט	4 יועץ	5 אינסטלציה	6 חשמל	7 אדריכל	8 קונסט	9 קונסט	10 קונסט	11 קונסט	12 קונסט	13 קונסט	14 קונסט	15 קונסט	16 קונסט	עצמו	למרבד	לריצוף
△	- - - -							*											●	○
△																			○	○
△																			○	○
△																			○	○
△																			○	○
△																			○	○
△																			○	○
△																			○	○
△																			○	○

תפוצה נוספת

מהדורה	תאריך	נושא \ שם	כמות	למעון	למעון	לריצוף
△				○	○	○
△				○	○	○
△				○	○	○

תחנת כיבוי אש
רשת כבאות והצלה

רשימת מסגרות

רשימת נגרות

רשימת אלומיניום

רשימת שונות

תפוצה

מהדורה	תאריך															
		1 הוסיף	2 הסיר	3 תיקן	4 שינה	5 הוסיף	6 הוסיף	7 הוסיף	8 שינה	9 הוסיף	10 הוסיף	11 הוסיף	12 הוסיף	13 הוסיף	14 אחר	כמות כאן

מהי	תאריך	תאור

שינויים

הערות כלליות:

א. המבצע אחראי לבדיקת השרטוטים והתאמתם במקום.

ב. על המבצע לבקר כל המידות. על כל סעות או אי התאמה עליו להודיע למתכנן.

ג. יש לקרוא שרטוט זה יחד עם:
(1) שרטוטי אדריכלות נוספים, לפי ההפניות.
(2) שרטוטי היועצים הנמענים לגליון זה.
(3) המפרט הכללי והמיוחד של עבודה זו.
(4) גיליון פרטי גמר ובניה 100

ד. היועץ הרשום בכותר גליון זה נושא באחריות מלאה מבחינה חוקית ומקצועית בנושאים שבתחום טיפולו.

ה. אין לעשות כל שימוש בגליון זה, או ברעיונות הגלומים בו ללא אישור בכתב מהמתכנן והיועץ הרשומים בכותר.

רשות כבאות והצלה

שם העבודה:	מספר העבודה:
תחנת כיבוי אש גן יבנה	**143**

שם תכנית:
רשימות פריטים

- לעיון ○
- למכרז ●
- לביצוע ○

מהדורה	מספר גיליון	משתנה קנה מידה
1	**M list**	
02.03.14	שם:	תאריך:
תכנן:	איזנברג שרמן	
שרטט:	משה	
בדק:		
אישר:		

שם הקובץ: reslmot.dwg

גודל גליון: A4-A3

מתכנן:
איזנברג-שרמן
אדריכלות בע"מ
רח' יגאל אלון 159 תל-אביב טל-6956831 פקס-6956859
E-mail ei_sh@netvision.net.il

תחנת כיבוי אש
רשות כבאות והצלה

רשימת מסגרות

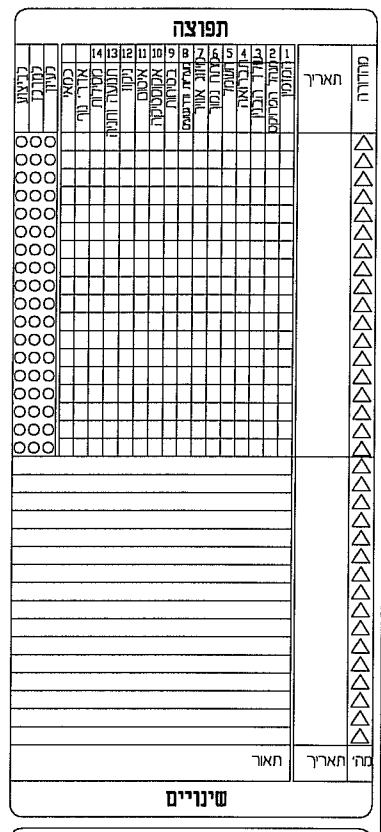

הערות כלליות:

א. המבצע אחראי לבדיקת השרטוטים ולהתאמתם במקום.

ב. על המבצע לבקר כל המידות. על כל סעות או אי התאמה עליו להודיע למתכנן.

ג. יש לקרוא שרטוט זה יחד עם:
(1) שרטוטי אדריכלות נוספים, לפי ההפניות.
(2) שרטוטי היועצים הנמענים לגליון זה.
(3) המפרט הכללי והמיוחד של עבודה זו.
(4) גיליון פרטי גמר ובניה 100

ד. היועץ הרשום בכותר גליון זה נושא באחריות מלאה מבחינה תוקית ומקצועית בנושאים שבתחום טיפולו.

ה. אין לעשות כל שימוש בגליון זה, או ברעיונות הגלומים בו ללא אישור בכתב מהמתכנן והיועץ הורשמים בכותר.

רשות כבאות והצלה

מספר התכנית:	שם התכנית:
143	תחנת כיבוי אש גן יבנה

שם הגליון:	רשימת מסגרות
○ לעיון ● למכרז ○ לביצוע	
מהדורה: 1	מספר גליון: L-M
קנה מידה: משתנה	
תאריך: 02.03.14	מכ:
מתכנן:	איזנברג שרמן
תרשים:	משה
בדק:	
אישר:	

שם הקובץ: resimot.dwg	
גודל גליון: A4-A3	

מתכנן: **איזנברג-שרמן**
אדריכלות בע"מ
רחי יגאל אלון 159 תל-אביב טל-6956859 פקס-6956859
E-mail el_sh@netvision.net.il

שם הפריט	חלון ממימ	מספר הפריט
		מ 001

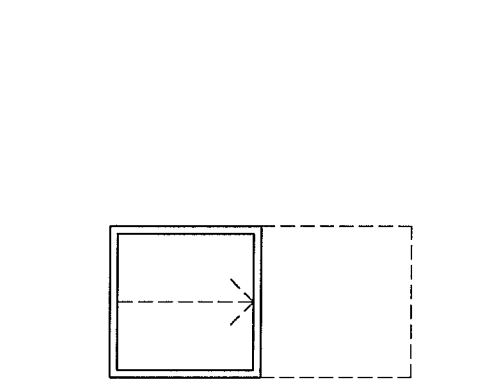

חזית

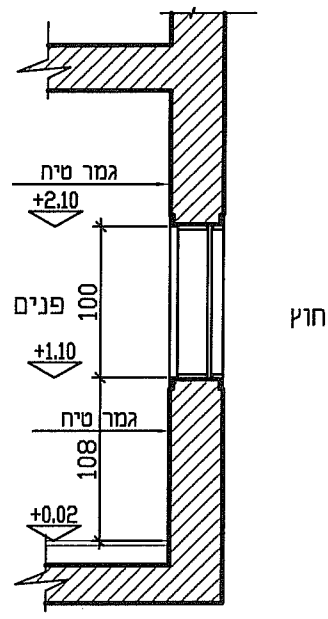

חתך

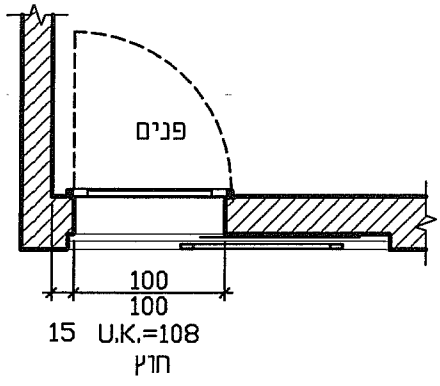

תכנית

ק.מ. 1:50

רשות כבאות והצלה

אגף מניעת סיכונים, רח' הברזל 3, תל אביב 6971033

מידות	רוחב	100 סמ	גובה	100 סמ	עובי קיר	35 סמ
תאור	חלון הדף נגרר במרחב המוגן הכל עיפ תקן ודרישות פיקוד העורף					
גמר	צבע סופרלק משקוף גוון ל.ב.א RAL כנף גוון ל.ב.א RAL					
פרזול	לפי תקן פיקוד העורף					
זיגוג						
הערות	התקנת משקופים בזמן היציקה. יש לקרוא עם תכנית חתומה ומאושרת של פיקוד העורף.					

בנין		יח'	מיקום	תמוצה	תאריך עדכון	כללי
		1	ממימ		11.02.14	כיוון פתיחה ע"פ תכנית עבודה
						על המבצע לקחת מידות במקום ולקבל אשור האדריכל לפרטים לפני ביצוע התכנית
	סה"כ	1		לעיון ○	למכרז ●	לביצוע ○

תחנת כיבוי אש גן יבנה

רשימת מסגרות

שם הפריט	דלת ממ"מ	מספר הפריט
		מ 002

רשות כבאות והצלה

ד.איזנברג ד.שרמן

אדריכלות בע"מ רח' יגאל אלון 159 משרד 331 חפ

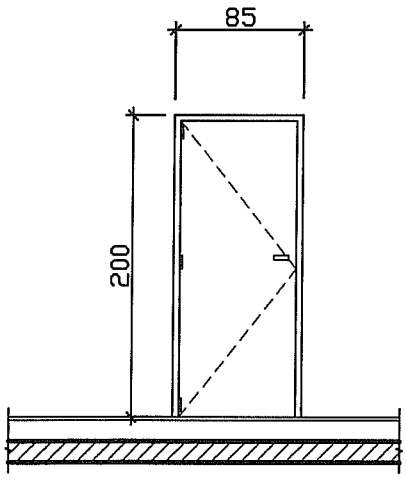

חזית

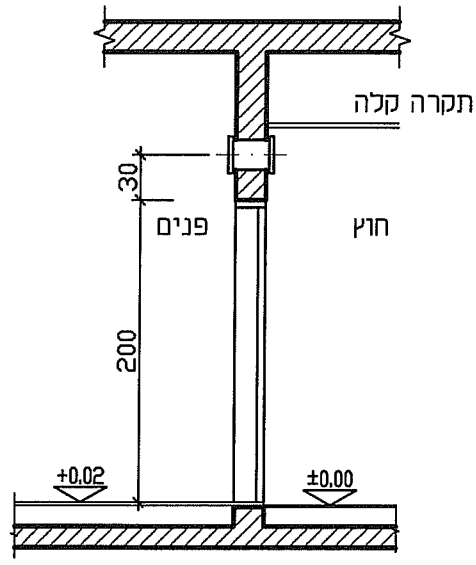

חתך

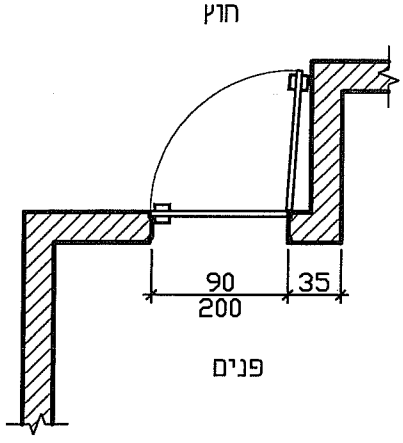

תכנית

ק.מ. 1:50

תחנת כיבוי אש גן יבנה

מידות	רוחב	90 סמ	גובה	200 סמ	עובי קיר	20 סמ
תאור	דלת הדף במרחב המוגן הכל עיפ תקן ודרישות פיקוד העורף					
	משקוף חובק את עובי הקיר + 2 סמ מכל צד. המשקוף מותקן בזמן היציקה					
גמר	צבע סופרלק משקוף גוון ל.ב.א RAL כנף גוון ל.ב.א RAL					
פרזול	לפי תקן פיקוד העורף					
זיגוג						
הערות	התקנת משקופים בזמן היציקה. יש לקרוא עם תכנית חתומה ומאושרת של פיקוד העורף.					

בנין		יח'	מיקום	תפוצה	תאריך עדכון	כללי
		1	ממ"מ		11.02.14	כיוון פתיחה ע"פ תכנית עבודה
						על המבצע לקחת מידות במקום ולקבל אשור האדריכל לפרטים לפני ביצוע התכנית
	סה"כ	1		לעיון ○	למכרז ●	לביצוע ○

רשימת מסגרות

מספר הפריט	שם הפריט
מ 003	צינור איזורר 8"

רשות כבאות והצלה

ד.איזורר ד.שרמן

אדריכלות בע"מ רח' יגאל אלון 159 משרד 331

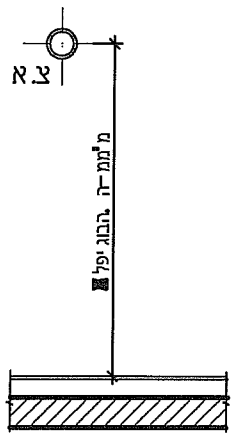

חזית

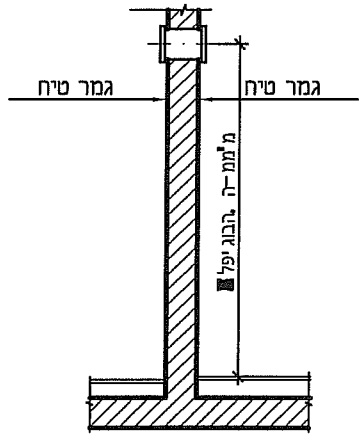

חתך

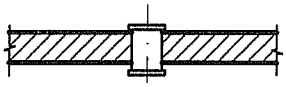

תכנית

ק.מ. 1:50

תחנת כיבוי אש גן יבנה

מידות	רוחב		גובה		עובי קיר	20 סמ
תאור	צינורות איזורור בקוטר "8 "4 מותקן בקיר בזמן היציקה עיפ תקן ודרישות פיקוד העורף כמסומן בתכניות הממים.					
גמר	צבע סופרלק בגוון ל.ב.א RAL					
פרזול						
זיגוג						
הערות	יש לקרוא עם תכנית חתומה ומאושרת של פיקוד העורף.					

רשימת מסגרות

בנין		יח'	מיקום	תפוצה	תאריך עדכון	כללי
		4	ממים		11.02.14	כיוון פתיחה ע"פ תכנית עבודה
						על המבצע לקחת מידות במקום ולקבל אשור האדריכל לפרטים לפני ביצוע התכנית
	סה"כ	4		לעיון ○	למכרז ●	לביצוע ○

מספר הפריט	שם הפריט
מ 004	דלת פלדלת

רשות כבאות והצלה

ד.אזובה ב.שרמן

אדריכלות בע"מ רח' יגאל אלון 159 משרד 331

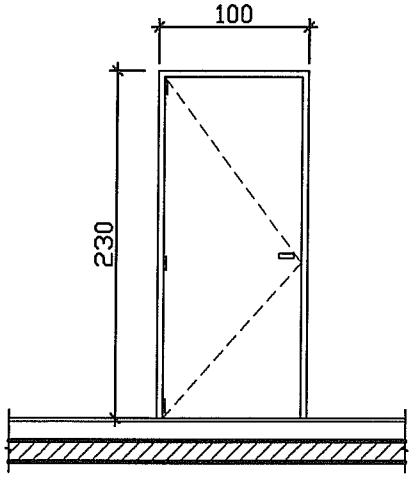

חזית

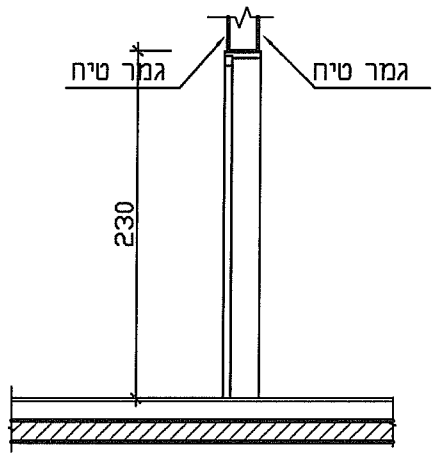

חתך

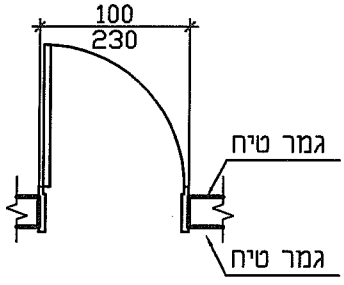

תכנית

ק.מ. 1:50

תחנת כיבוי אש גן יבנה

מידות	רוחב	100 סמ	גובה	230 סמ	עובי קיר	לפי תכנית	
תאור	דלת פלדלת חד כנפי.						
	עובי המשקוף 2 מ"מ המשקוף חובק את הקיר + 2 סמ מכל צד						
גמר	צבע אבקה בתנור SYNTHA PUVIN . גוון הכנף ל.ב.א RAL והמשקוף ל.ב.א RAL						
פרזול	מנעול צילינדר + ידית נירוסטה ומחזיר שמן תוצרת DORMA						
הערות	נדרשת הגשת תכנית ביצוע והרכבה לאישור.						

בנין		יח'	מיקום	תפוצה	תאריך עדכון	כללי
		1	חדר מחסן		11.02.14	
		1	חדר מדחס			
		1	יציאה לגג 3.45+			ביטון פתיחה ע"פ תכנית עבודה
		1	יציאה לגג 5.25+			
						על המבצע לקחת מידות במקום ולקבל אשור האדריכל לפרטים לפני ביצוע התכנית
	סה"כ	4		לעיון ○	למכרז ●	לביצוע ○

רשימת מסגרות

מספר הפריט	שם הפריט
מ 005	דלת רפפות דו כנפי וחלון רפפות קבוע מעל

רשות כבאות והצלה

אדריכלות בע"מ רח' יגאל אלון 159 מגדל 331 תל אביב 67443

ר.איזנברג ר.שרון

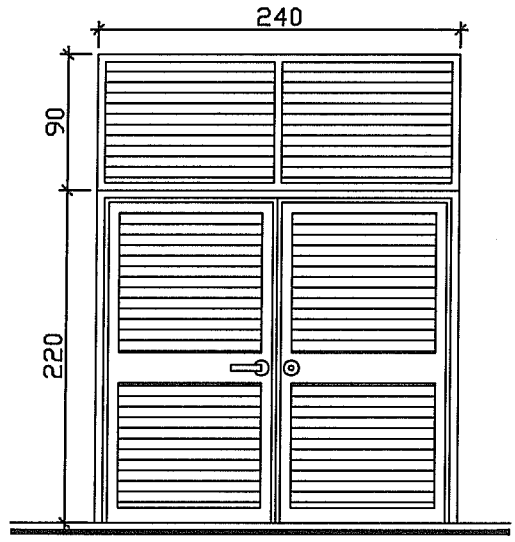

חזית

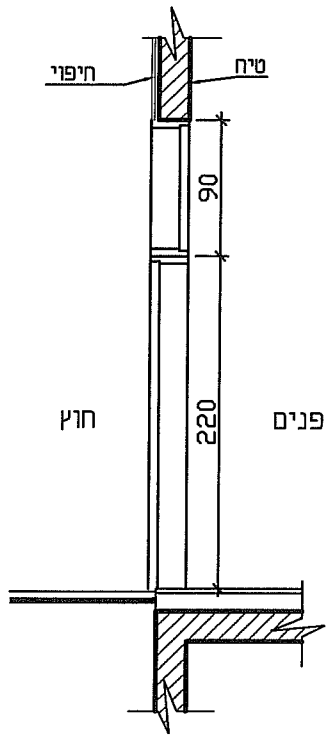

חתך

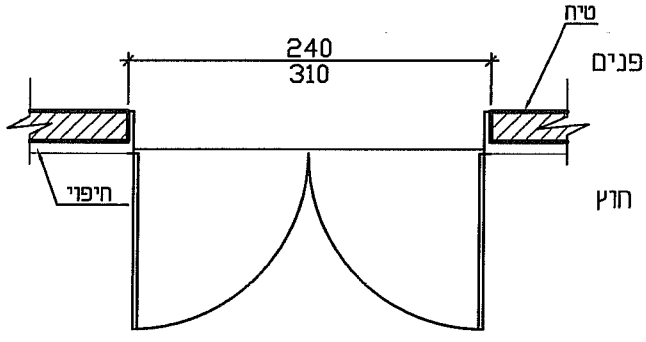

תכנית

ק.מ. 1:50

מידות	רוחב	240 מ"מ	גובה	220+90 מ"מ	עובי קיר	20 מ"מ
תאור	דלת רפפות דו כנפי עם תריס איזורור קבוע + חלון רפפות קבוע מעל מפח מגולוון בעובי 2 מ"מ .					
	משקוף פח בעובי 2 מ"מ חובק את עובי הקיר כולל חיפוי חוץ					
	דוגמת חבי רינגל או שוויע.					
גמר	צבע אבקה SYNTHA PUVIN בתנור. גוון ל.ב.א RAL כולל משקוף					
פרזול	מנעול צילינדר + ידית נירוסטה תוצרת NORMBAU דגם NT.ZGFS 171					
זיגוג						
הערות	נדרשת הגשת תכנית ביצוע והרכבה לאישור.					

בנין		יח'	מיקום
		1	חדר גנרטור
	סה"כ	1	

תפוצה		תאריך עדכון	כללי
		11.02.14	כיוון פתיחה ע"פ תכנית עבודה
			על המבצע לקחת מידות במקום ולקבל אשור האדריכל לפרטים לפני ביצוע התכנית
לעיון ○	למכרז ●		לביצוע ○

תחנת כיבוי אש גן יבנה

רשימת מסגרות

מספר הפריט	שם הפריט
מ 006	חלון רפפות קבוע

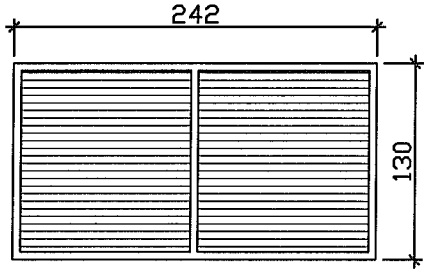

חזית

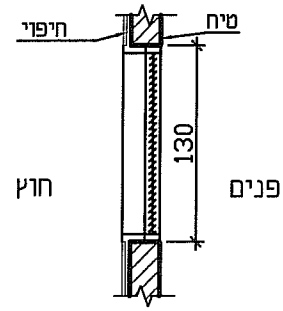

חתך

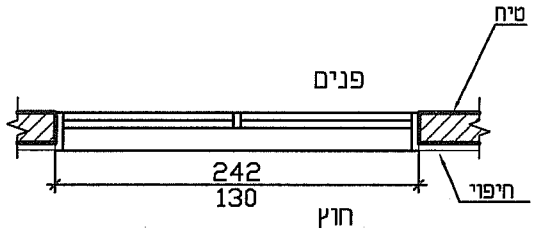

תכנית

ק.מ. 1:50

רשות כבאות והצלה

אדריכלות בע"מ רח' יגאל אלון 159 מגדל אלון 331 דרום ב.אזובה ב.שרמן

מידות	רוחב	גובה	עובי קיר
	242 סמ	130 סמ	20 סמ

תאור	תריס איזורור קבוע מפח מגולוון בעובי 2 מימ כולל משקוף המשקוף חובק קיר + חיפוי בתוספת 2 סמ רשת פלדה מגולוונת בחלק הפנימי נגד כניסת ציפורים.
גמר	צבע אבקה SYNTHA PUVIN בתנור. גוון ל.ב.א RAL
פרזול	
זיגוג	
הערות	נדרשת הגשת תכנית ביצוע והרכבה לאישור.

בנין	יח'	מיקום	תפוצה	תאריך עדכון	כללי
	1	חדר מחסן		11.02.14	
	1	פיר מדחס			
					על המבצע לקחת מידות במקום ולקבל אשור האדריכל לפרטים לפני ביצוע התכנית
סה"כ	2		לעיון ○	למכרז ●	לביצוע ○

תחנת כיבוי אש גן יבנה

רשימת מסגרות

מספר הפריט	שם הפריט
מ 007	חלון רפפות קבוע

רשות כבאות והצלה

אדריכלות בע"מ רח' יגאל אלון 159 משרד 331
ד.א.זוברא ושות'

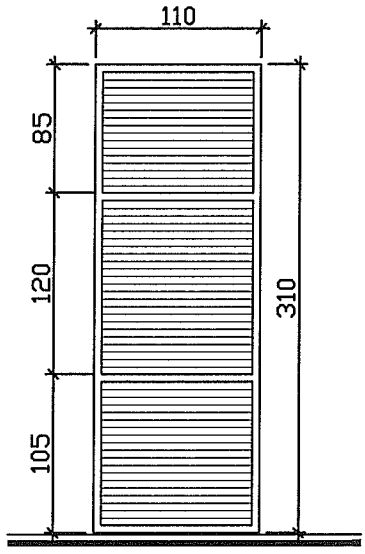

חזית

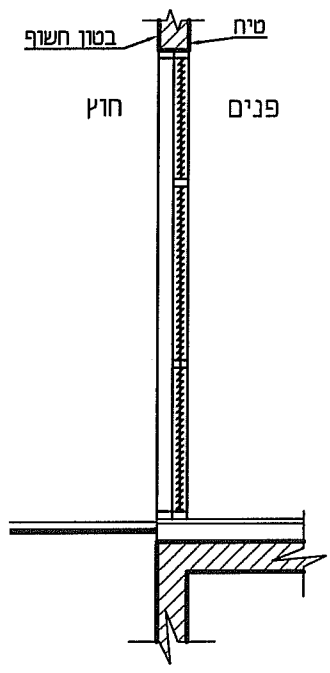

חתך

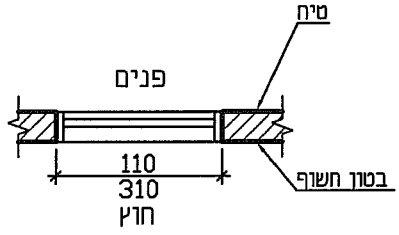

תכנית

ק.מ. 1:50

תחנת כיבוי אש גן יבנה

מידות	רוחב	גובה	עובי קיר
	110 סמ	310 סמ	20 סמ

תאור: תריס איוורור קבוע מפח מגולוון בעובי 2 מימ כולל משקוף המשקוף חובק קיר + חיפוי בתוספת 2 סמ
חלוקה כמתואר בתרשים.
רשת פלדה מגולוונת בחלק הפנימי נגד כניסת ציפורים.

גמר: צבע אבקה SYNTHA PUVIN בתנור. גוון ל.ב.א RAL

פרזול:

זיגוג:

הערות: נדרשת הגשת תכנית ביצוע והרכבה לאישור.

רשימת מסגרות

בנין	יח'		מיקום	תמוצה	תאריך עדכון	כללי
	1		חדר גנרטור		11.02.14	
	1	סה"כ				

על המבצע לקחת מידות במקום ולקבל אשור האדריכל לפרטים לפני ביצוע התכנית

למכרז ● לעיון ○ לביצוע ○

שם הפריט	מעקה מדרגות	מספר הפריט
		מ 008

רשות כבאות והצלה

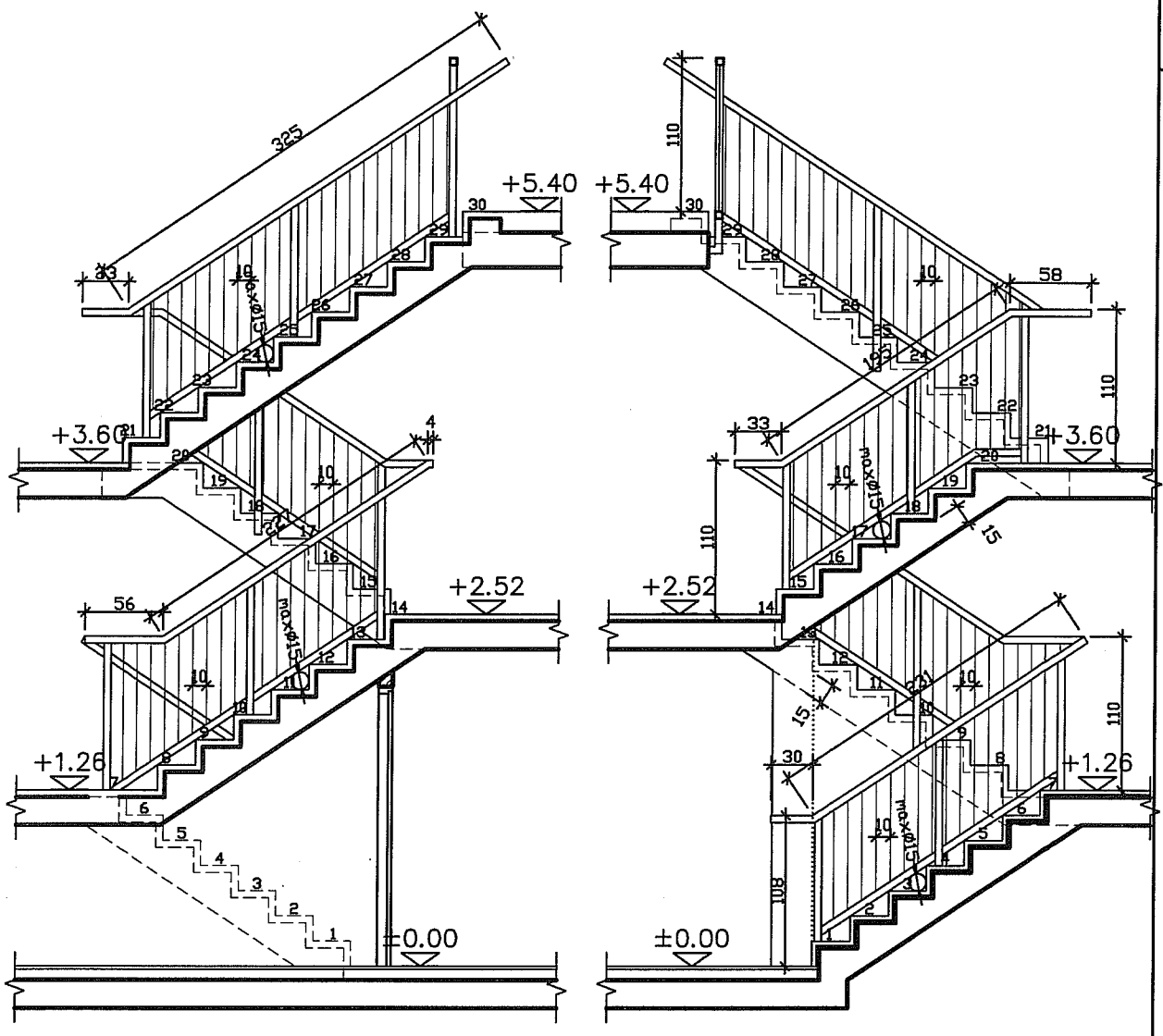

ק.מ. 1:50

אדריכלות בע"מ רח' יגאל אלון 159 תל אביב 331 משרד ב.איזנברג ב.שרמן

תחנת כיבוי אש גן יבנה

מידות	אורך כולל כ-14 מטרים , ראה תכנית מדרגות גיליון M401
תאור	מעקה למדרגות עשוי מצינור פלדה קוטר 2" עם מילואת מוטות אנכיים בקוטר 12 מימ כל 10 סימ כמתואר בתרשים.
	המעקה יקובע למהלך המדרגות כולל רוזטות בקוטר 60 מימ.
	ראה פרט בגיליון M401
גמר	צבע סופרלק לפי מפרט טמבור.
פרזול	
זיגוג	
הערות	נדרשת הגשת תכנית ביצוע והרכבה לאישור. יש לקבל הנחיות מפורטות מיועץ הקונסטרוקציה

בנין		יח'	מיקום	תמוצה	תאריך עדכון	כללי
		1	מדרגות		11.02.14	
						על המבצע לקחת מידות במקום ולקבל אשור האדריכל לפרטים לפני ביצוע התכנית
	סה"כ	1				

רשימת מסגרות

למכרז ● לעיון ○ לביצוע ○

מספר הפריט	שם הפריט
מ 009	מאחז יד במדרגות

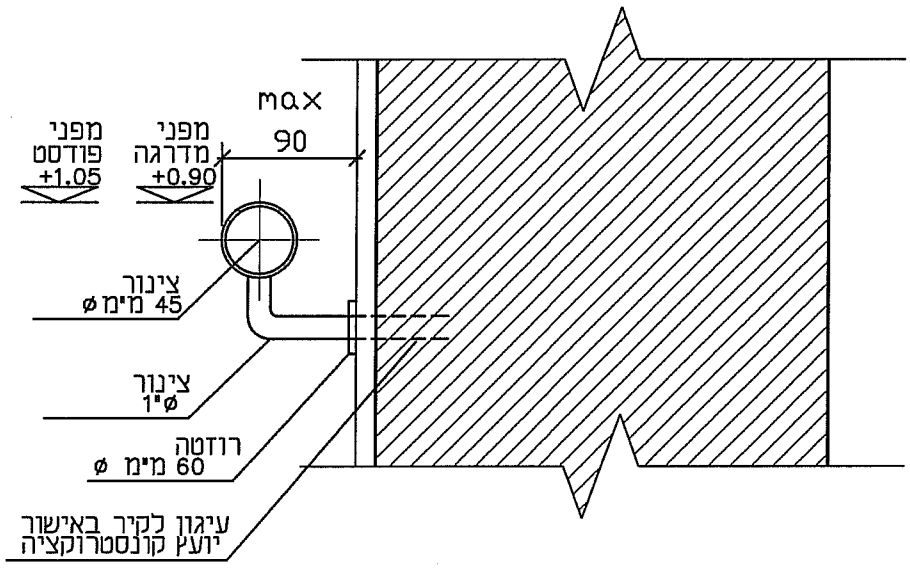

רשות כבאות והצלה

אדריכלות ת"מ ו.ד, יזמות ובניה בע"מ
ד.א.יזרעאל מגדל 331

מידות	אורך כולל כ-20 מטרים , ראה תכנית מדרגות גיליון M401
תאור	מאחז יד למדרגות עשוי מצינור פלדה קוטר "2 כמתואר בתרשים. המעקה יקובע לקיר המדרגות כולל רוזטות בקוטר 60 מימ. ראה פרט בגיליון M401
גמר	צבע סופרלק לפי מפרט טמבור.
פרזול	
זיגוג	
הערות	נדרשת הגשת תכנית ביצוע והרכבה לאישור. יש לקבל הנחיות מפורטות מיועץ הקונסטרוקציה

תחנת כיבוי אש גן יבנה

בנין		יח'	מיקום	תפוצה	תאריך עדכון	כללי
		1	מדרגות		11.02.14	
	סה"כ	1				

רשימת מסגרות

על המבצע לקחת מידות במקום ולקבל אשור האדריכל לפרטים לפני ביצוע התכנית

למכרז ● לעיון ○ לביצוע ○

מספר הפריט	שם הפריט
מ 010	חלון רפפות קבוע

רשות כבאות והצלה

אדריכלות בע"מ רח' יגאל אלון 159 משרד 331

ר.אידובר ר.שרמן

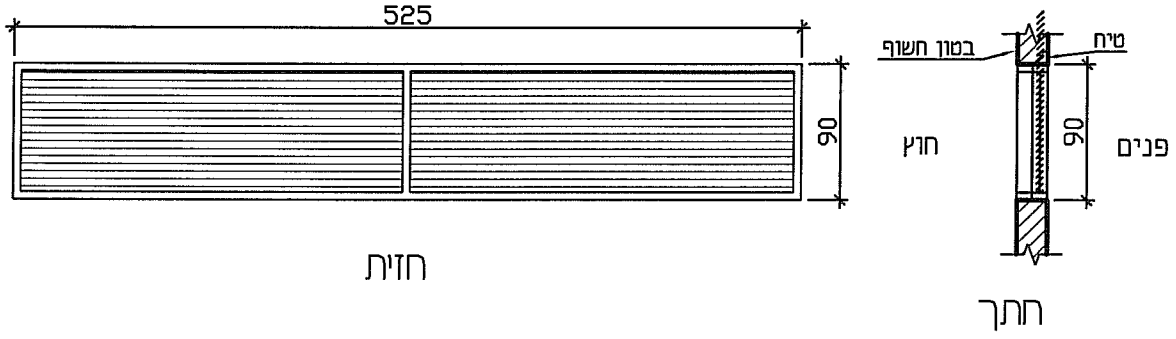

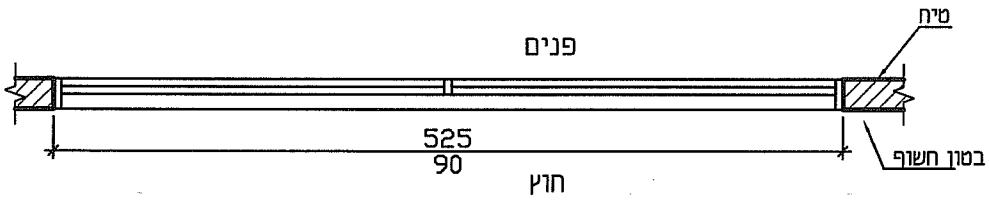

ק.מ. 1:50

מידות	רוחב	525 סמ	גובה	90 סמ	עובי קיר	20 סמ
תאור	תריס איוורור קבוע מפח מגולוון בעובי 2 מ"מ כולל משקוף המשקוף חובק קיר + חיפוי בתוספת 2 סמ					
	רשת פלדה מגולוונת בחלק הפנימי נגד כניסת ציפורים.					
גמר	צבע אבקה SYNTHA PUVIN בתנור. גוון ל.ב.א RAL					
פרזול						
זיגוג						
הערות	נדרשת הגשת תכנית ביצוע והרכבה לאישור.					

בנין		יח'	מיקום	תפוצה	תאריך עדכון	כללי
		2	סככת כבאיות		11.02.14	
			חלק עליון			
						על המבצע לקחת מידות במקום ולקבל אשור האדריכל לפרטים לפני ביצוע התכנית
	סה"כ	2		לעיון ○	למכרז ●	לביצוע ○

תחנת כיבוי אש גן יבנה

רשימת מסגרות

מספר הפריט	שם הפריט
מ 011	דלתות חשמליות מתרוממות/מתקפלות

רשות כבאות והצלה

ד.אזובדר ד.שרמן

אדריכלות בע"מ רח' יגאל אלון 159 משרד 331

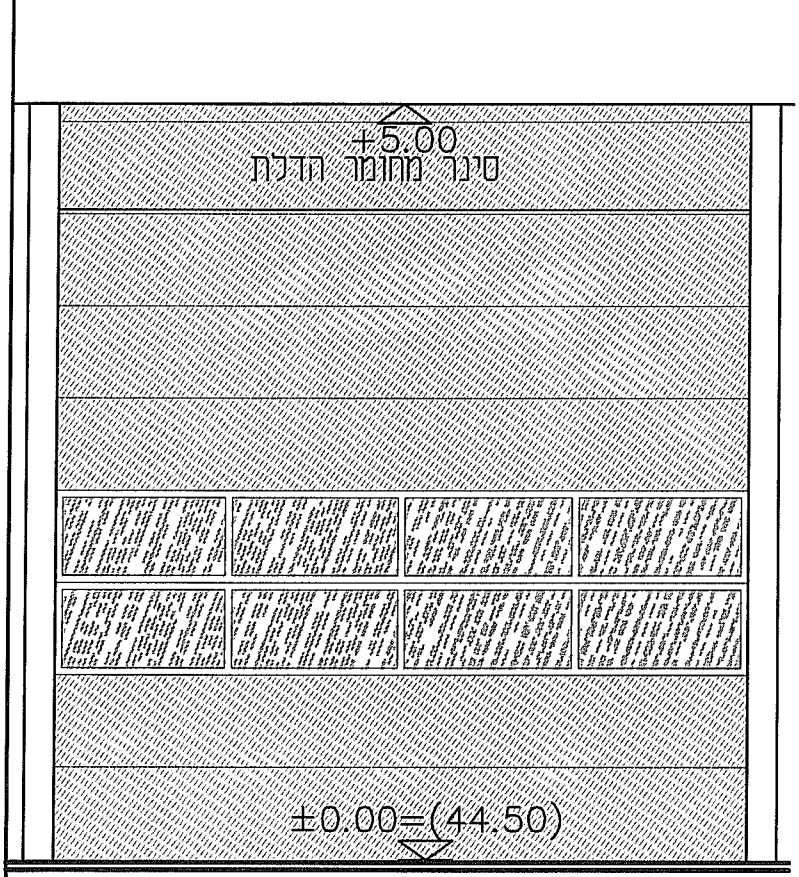

חזית

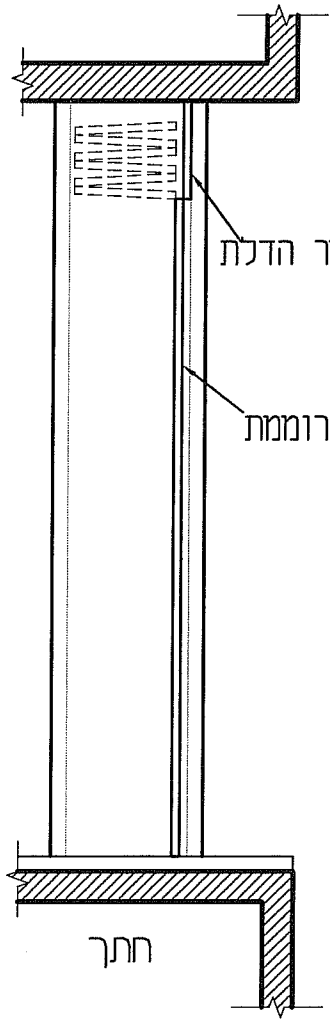

חתך

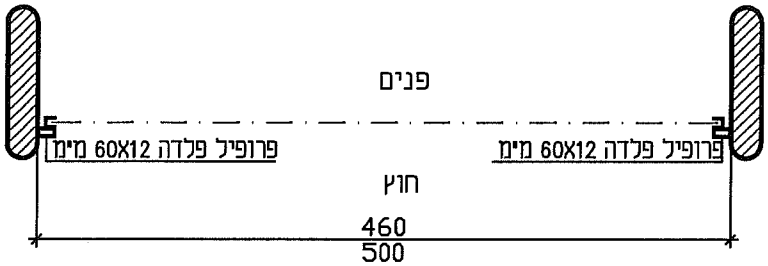

תכנית

ק.מ. 1:50

תחנת כיבוי אש גן יבנה

מידות	רוחב	460 סימ	גובה	500 סימ	עובי קיר	
תאור	דלתות חשמליות מתרוממות דוגמת דגם 102COMPACT ספק חבי אלטרון.					
	הדלת כוללת אספקת והתקנת שני פרופילי פלדה ניצבים 60X120 מימ בכל צד של הדלת מגולוון וצבוע בתנור ל.ב.א					
	מעל לגובה הפתח נטו ובין עמודי המשקוף שלעייל, יותקן קטע קבוע מפנל אלומניום כדוגמת הדלת.					
	הכל כמפורט במפרט הטכני.					
גמר	עפיי יצרן גוון ל.ב.א RAL					
פרזול						
זיגוג						
הערות	נדרשת הגשת תכנית ביצוע והרכבה לאישור.					

בנין		יח'	מיקום	תפוצה	תאריך עדכון	כללי
		6	סככת כבאיות		11.02.14	
						על המבצע לקחת מידות במקום ולקבל אשור האדריכל לפרטים לפני ביצוע התכנית
	סה"כ	6		לעיון ○	למכרז ●	לביצוע ○

רשימת מסגרות

מספר הפריט	שם הפריט
מ 012	מערכת תמיכה בשרותי נכים ובמקלחת נכים

רשות כבאות והצלה

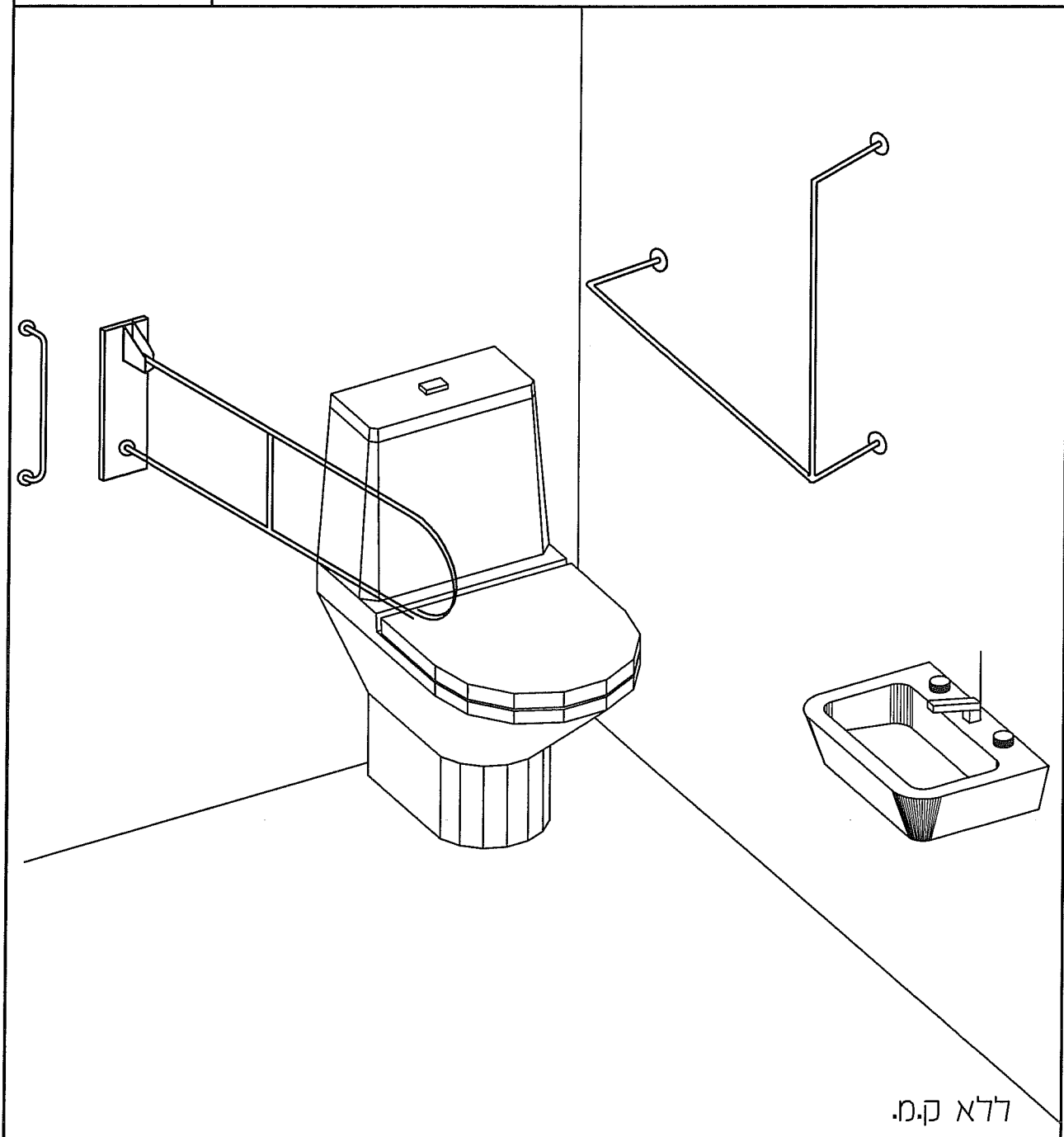

תחנת כיבוי אש גן יבנה

מידות	
תאור	מאחזי נכים לתאי שרותי ומקלחת הנכים תוצרת צ.ה.ל.ש טל: 03-5373431 . דגם 138 , 139 מצינורות פלבים או תוצרת מ.נ.ל ימגבות נקיות לישראלי טל: 03-6820030 הכל בהתאם להנחיות יועץ הנגישות - ראה חוברת הנחיות הנגישות.
גמר	פלבים מלוטש
פרזול	
זיגוג	
הערות	נדרש אישור מכון התקנים, יועץ הנגישות והאדריכל.

רשימת מסגרות

בנין		יח'	מיקום		תפוצה	תאריך עדכון	כללי
		1	שרותי נכים				
	סה"כ	1					

על המבצע לקחת מידות במקום ולקבל אשור האדריכל לפרטים נפני ביצוע התכנית

לעיון ○ למכרז ● לביצוע ○

מספר הפריט	שם הפריט
013	תרנים לדגלים

תרנים לדגלים מאלומיניום

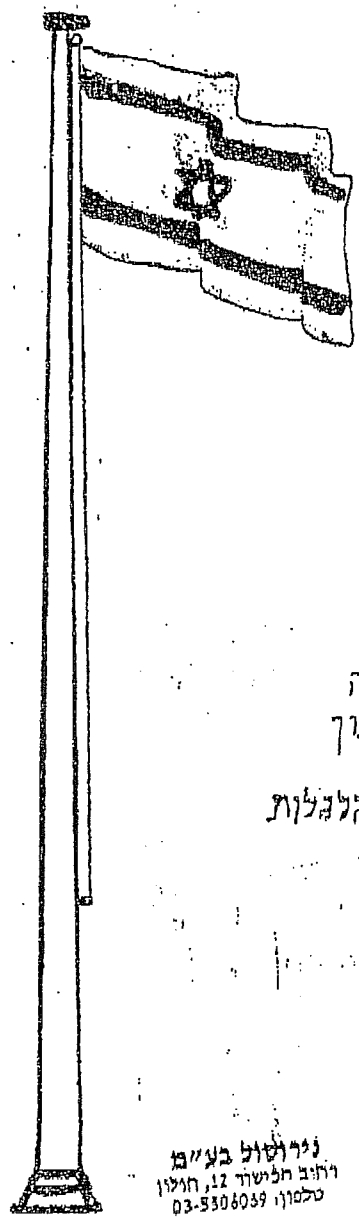

דגם	גובה
3006	6
	8
3008	8
3010	10
3012	12

תומר אלומיניום 6063-T5
מבנה התורן מעורגל בצורה
קונית. ללא תפרי רתך
ובגל חתך עגול.
התורן כולל מערכת גלגלות
וכבל נמיש עבור דגל
בסיס-יציקת אלומיניום
גימור- גוון טבעי.
לפי דרישה- פוליאורתן
או צבע.
קוטר גבי בגבהים עד 22 מטר.

ניר וטול בע"מ
רח' ב חלישהר 12, חולון
טלפון: 03-5306039

אדריכלית ד"ר מרים אלטמן, מהנדס ד"ר אלי אלטמן
ת.ד. 3511 רמת גן 52135

מידות	אורך		רוחב		עובי
תאור	תרנים לדגלים עיפ התרשים				
גמר					
פרזול					
זיגוג					
הערות					

בנין		יח'	מיקום
		3	רחבת כניסה
	סה"כ	3	

תפוצה	תאריך עדכון	כללי
		על המבצע לקחת מידות במקום ולקבל אשור האדריכל לפרטים לפני ביצוע התכנית
לעיון ○	למכרז ●	לביצוע ○

רשימת שונות

מספר הפריט	שם הפריט
מ 014	מתקן לייבוש זרנוקים

רשות כבאות והצלה

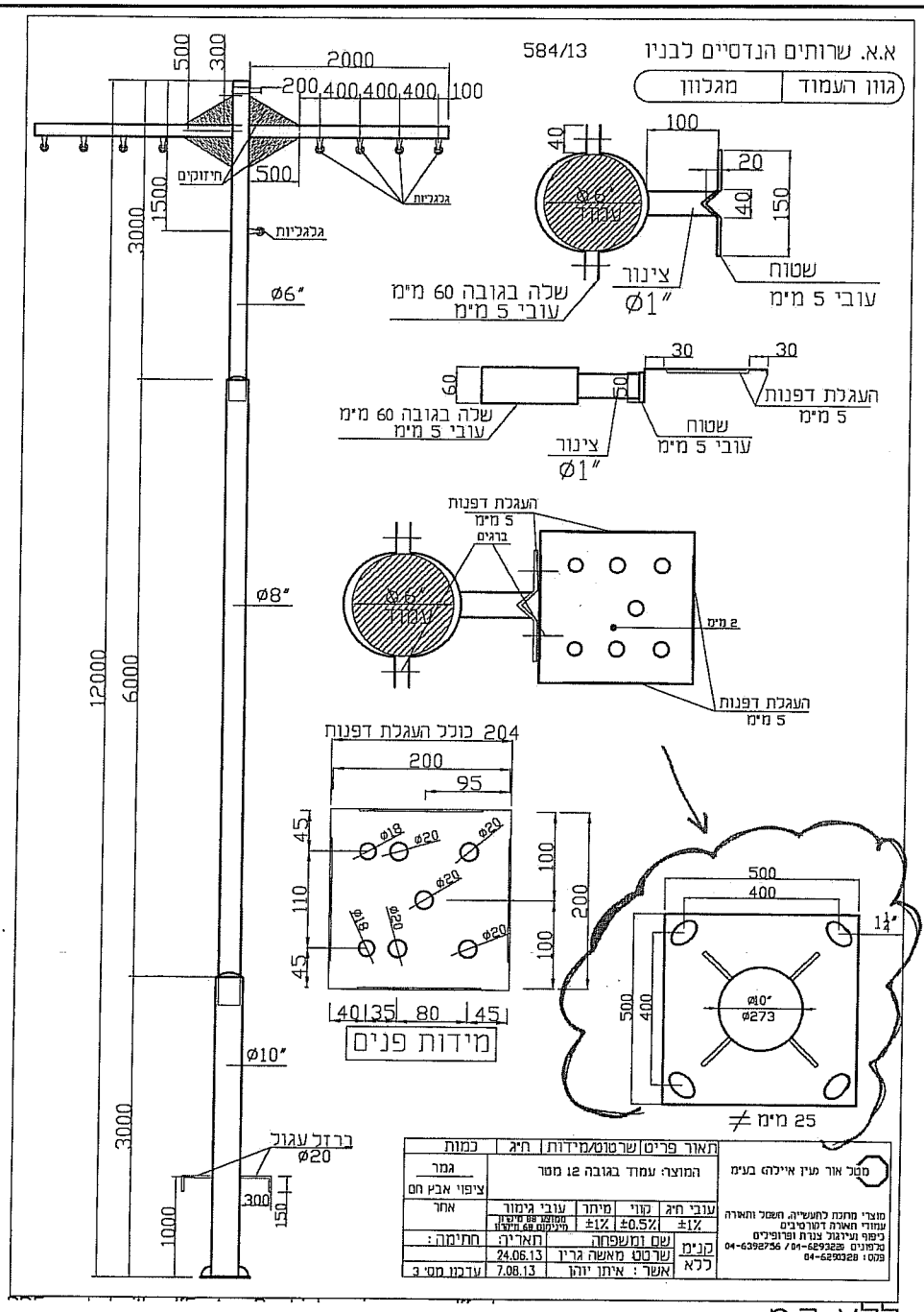

תאור פריט	שרטוט/מידות	תיג	כמות
המוצר: עמוד בגובה 12 מטר			
גמר: ציפוי אבץ חם			
עובי חיג: ±1%	קוטר: ±0.5%	מיתר: ±1%	עובי גימור: ממוצע 68 מיקרון, מינימום 68 מיקרון
אחר			
קנים: ללא	שם ומשפחה: שרטט: מאשה גרין	תאריך: 24.06.13	חתימה:
	אשר: איתן יוהן	7.08.13	עדכון מס: 3

מטל אור מעין אייכלר בעמ
מוצרי מתכת לתעשייה, חשמל ותאורה
עמודי תאורת דקורטיבים
ביסוס ועיגון עבודות ופרופילים
טלפונים 04-6398756 / 04-6293228
פקס: 04-6293228

תחנת כיבוי אש גן יבנה

מידות	
תאור	עמוד לייבוש זרנוקים, הכל בהתאם לתרשים.
גמר	
פרזול	
זיגוג	
הערות	נדרש אישור יועץ קונסטרוקציה

בנין		יח'	מיקום
		1	שטיפת כבאיות
	סה"כ	1	

רשימת מסגרות

תמוצה	תאריך עדכון	כללי
		על המבצע לקחת מידות במקום ולקבל אשר האדריכל לפרטים לפני ביצוע התכנית
לעיון ○	למכרז ●	לביצוע ○

מספר הפריט	שם הפריט
מ 015	ארון מטבח נירוסטה

רשות כבאות והצלה

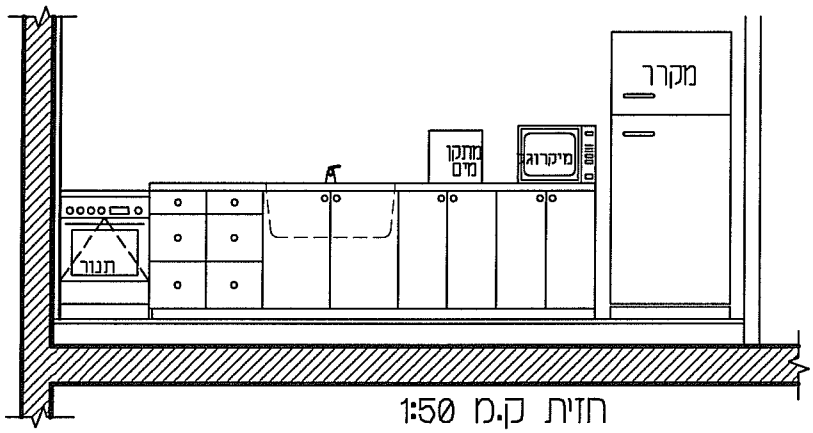

חזית ק.מ 1:50

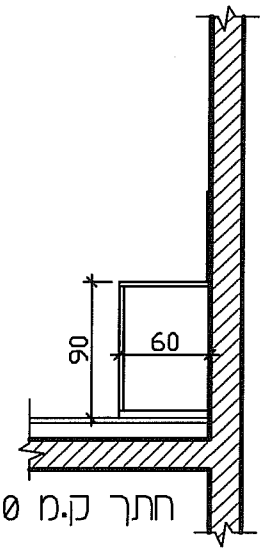

חתך ק.מ 1:50

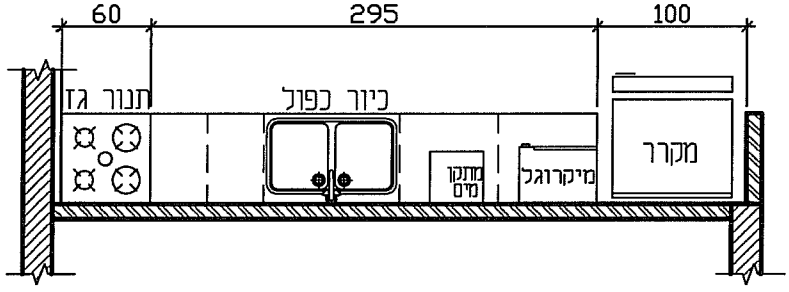

תכנית ק.מ 1:50

תחנת כיבוי אש גן יבנה

מידות	
תאור	ארון מטבח עשוי נירוסטה 304 מלוטש (משטח עבודה, מגירות, דלתות ומדפים - פנים וחוץ) כולל כיור כפול מנירוסטה.
גמר	נירוסטה 304 מלוטש מט.
פרזול	צירים קפיציים סמויים לארונות מטבח פתיחה הדלתות 90 מעלות. ידיות מפלבים ליטוש מט.
זיגוג	
הערות	נדרשת הגשת תכנית ביצוע והרכבה לאישור האדריכל ומזמין העבודה.

בנין		יח'	מיקום	תפוצה	תאריך עדכון	כללי
		1	מטבח			
						על המבצע לקחת מידות במקום ולקבל אשר האדריכל לפרטים לפני ביצוע התכנית
	סה"כ	1		לעיון ○	למכרז ●	לביצוע ○

רשימת מסגרות

שם הפריט	ארון ומשטח עבודה נירוסטה	מספר הפריט
		מ 016

רשות כבאות והצלה

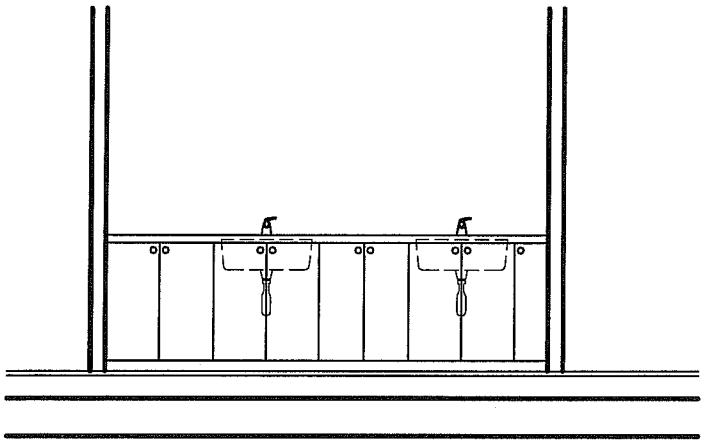

חזית ק.מ 1:50

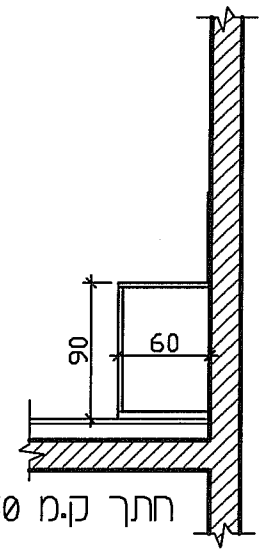

חתך ק.מ 1:50

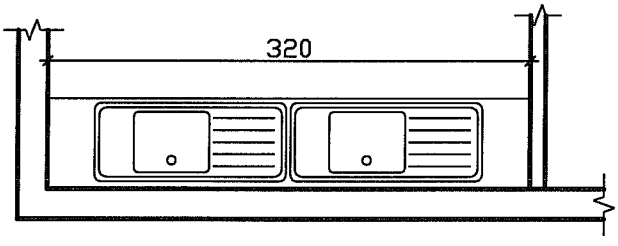

תכנית ק.מ 1:50

תחנת כיבוי אש גן יבנה

מידות	
תאור	ארון עשוי נירוסטה 304 מלוטש (משטח עבודה, דלתות ומדפים - פנים וחוץ) כולל שני כיורים מנירוסטה.
גמר	נירוסטה 304 מלוטש מט.
פרזול	צירים קפיציים סמויים לארונות מטבח פתיחה הדלתות 90 מעלות. ידיות מפלבים ליטוש מט.
זיגוג	
הערות	נדרשת הגשת תכנית ביצוע והרכבה לאישור האדריכל ומזמין העבודה.

רשימת מסגרות

בנין		יח'	מיקום	תפוצה	תאריך עדכון	כללי
		1	מטבח			
						על המבצע לקחת מידות במקום ולקבל אשור האדריכל לפרטים לפני ביצוע התכנית
	סה"כ	1		לעיון ○	למכרז ●	לביצוע ○

מספר הפריט	שם הפריט
מ 017	גדרות בהיקף המגרש

רשות כבאות והצלה

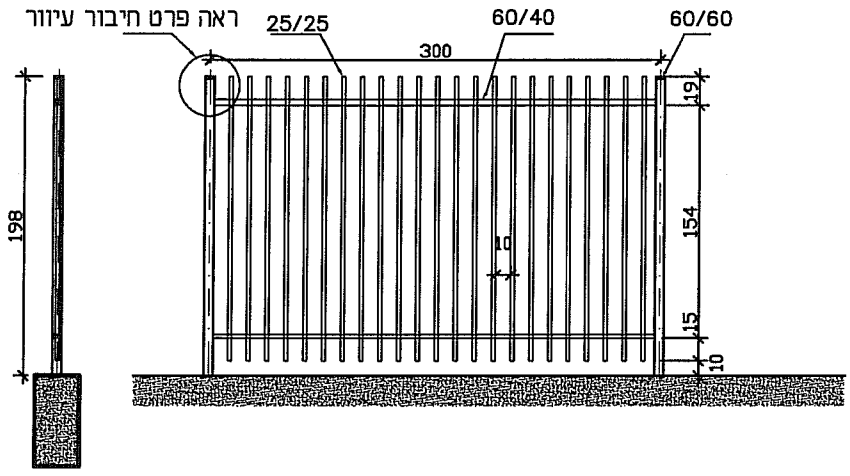

מפרט טכני:

1. הגדר מיוצרת בכל גובה בהתאם לדרישות המזמין
2. פרופיל אופקי מרכזי נוסף לגדר לפי דרישה
3. גובה הגדר קובע את סוג הפרופילים המרכיבים אותה
4. כל החיבורים והריתוכים פנימיים ואינם נראים בחזית הגדר
5. כל חלקי הגדר מגולוונים עם אפשרות לתוספת צבע בהתאם להנחיות המזמין
6. בראש העמוד מכסה פירמידלי מפח מגולוון/פלסטיק
7. כניסת העמוד ליסוד תלויה בסוג המסד אליו מעוגנת הגדר

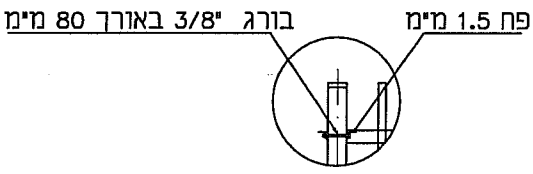

פרט חיבור עיוור

תחנת כיבוי אש גן יבנה

מידות	גובה 2 מטר אורך כללי 165 מטר
תאור	גדר מוסדית דגם ערן חבי אור תעש או שויע
גמר	פלדה מגולוונת גמר צבע ל.ב.א.
פרזול	
זיגוג	
הערות	נדרשת הגשת תכנית ביצוע והרכבה לאישור האדריכל ומזמין העבודה.

רשימת מסגרות

בנין		יח'	מיקום	תפוצה	תאריך עדכון	כללי
						על המבצע לקחת מידות במקום ולקבל אשור האדריכל לפרטים לפני ביצוע התכנית
	סה"כ	165 מטר		לעיון ○	למכרז ●	לביצוע ○

מספר הפריט	שם הפריט
מ 018	שער כניסה

רשות כבאות והצלה

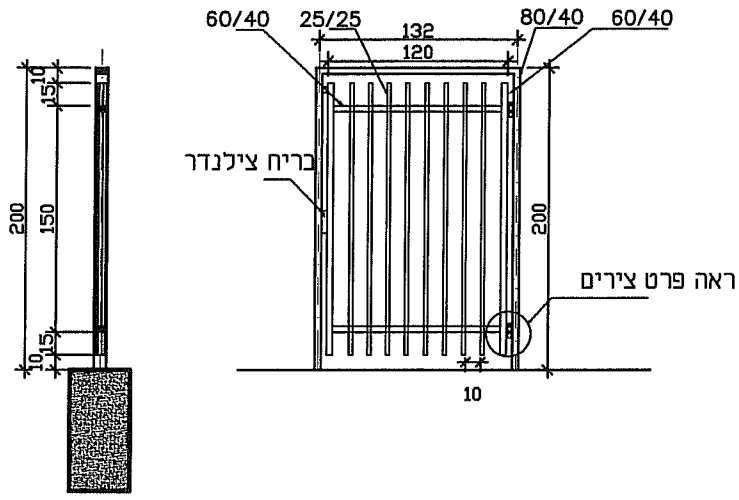

מפרט טכני:

1. כל מרכיבי השער מגולוונים בחום לאחר הייצור
2. ניתן לשנות מיקום צירים לכיווני פתיחה ולזוויות פתיחה
3. הציר העליון ארוך יותר ומחורר בקצהו העליון להכנסת פין פציל למניעת הרמת כנף השער
4. ניתן להזמין את רוחב הכנף במידות 800מ"מ, 1000, 1200
5. ניתן להזמין פרט סגירה של צילינדר או מנעול חשמלי עם בקרה מרחוק

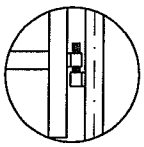

פרט צירים-פתיחה 90 מעלות לשני כיוונים

תחנת כיבוי אש גן יבנה

מידות	גובה 2 מטר כנף רוחב 1.20 מטר
תאור	שער פשפש דגם ערן חבי אור תעש או שויע
גמר	נירוסטה 304 מלוטש מט.
פרזול	מנעול צילנדר.
זיגוג	
הערות	נדרשת הגשת תכנית ביצוע והרכבה לאישור האדריכל ומזמין העבודה.

רשימת מסגרות

בנין		יח'	מיקום
		1	
	סה"כ	1	

תמוצה	תאריך עדכון	כללי

על המבצע לקחת מידות במקום ולקבל אשור האדריכל לפרטים לפני ביצוע התכנית

לעיון ○	למכרז ●	לביצוע ○

שם הפריט	שער נגרר	מספר הפריט
		נ 019

רשות כבאות והצלה

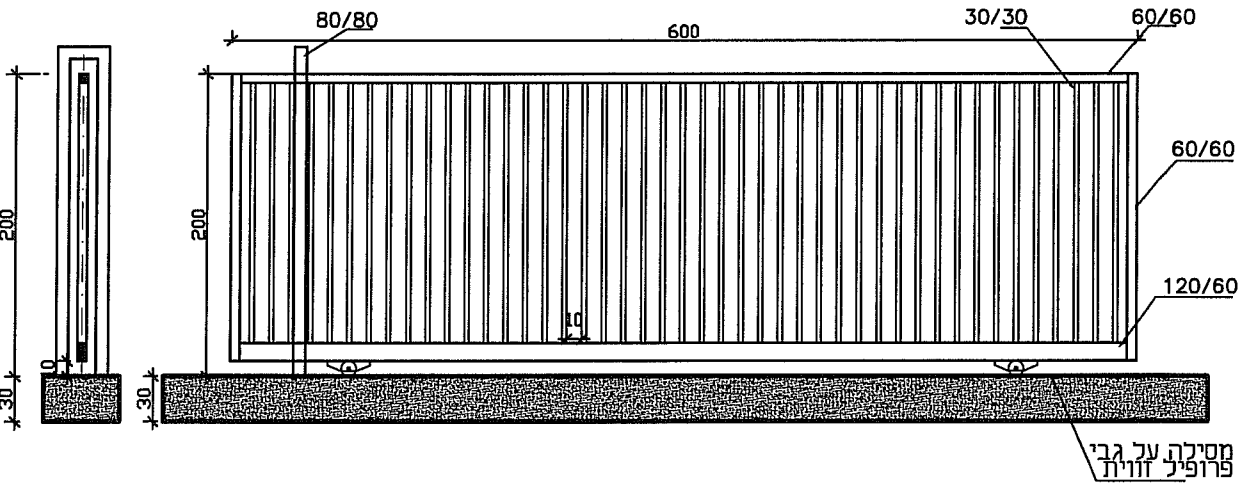

מפרט טכני:

1. כל האלמנטים מגולוונים בחום לאחר הייצור
2. מידות הפרופילים משתנות בהתאם לרוחב השער
3. מסד הבטון למסילה במידות 200/300מ"מ
4. ניתן לשנות את עיצוב השער
5. השער מתאים להוספת מנוע חשמלי
6. יש אפשרות לתוספת צבע בתנור
7. הכנת נקודת חשמל לעמוד המוביל באחריות המזמין

טבלת פרופילים

רוחב הכנף	3000	4000	5000	6000	7000	8000
פרופיל עמוד נושא	60/60	60/60	80/80	80/80	100/100	100/100
פרופיל מסגרת תחתון	100/50	100/50	120/60	120/60	160/80	160/80
פרופיל מסגרת עליון	50/50	50/50	60/60	60/60	80/80	80/80
פרופיל מילוי	25/25	25/25	30/30	30/30	30/30	30/30
קוטר הגלגל	120	120	160	160	200	200

תחנת כיבוי אש גן יבנה

מידות	גובה 2 מטר כנף רוחב בכניסת כבאיות רוחב 6 מטר,ביציאת כבאיות דו כנפי רוחב כל שער 7 מטר
תאור	שער נגרר דגם ארז חבי אור תעש או שו"ע השער כולל יציקת מסד בטון לצורך יישום המסילה.
גמר	
פרזול	
זיגוג	
הערות	נדרשת הגשת תכנית ביצוע והרכבה לאישור האדריכל ומזמין העבודה.

רשימת מסגרות

בנין		יח'	מיקום	תמונה	תאריך עדכון	כללי
		1	כניסת כבאיות			
		2	יציאה כבאיות			
						על המבצע לקחת מידות במקום ולקבל אשור האדריכל לפרטים לפני ביצוע התכנית
	סה"כ	2+1		לעיון ○	למכרז ●	לביצוע ○

מספר הפריט	שם הפריט
מ 020	שער דו כנפי

רשות כבאות והצלה

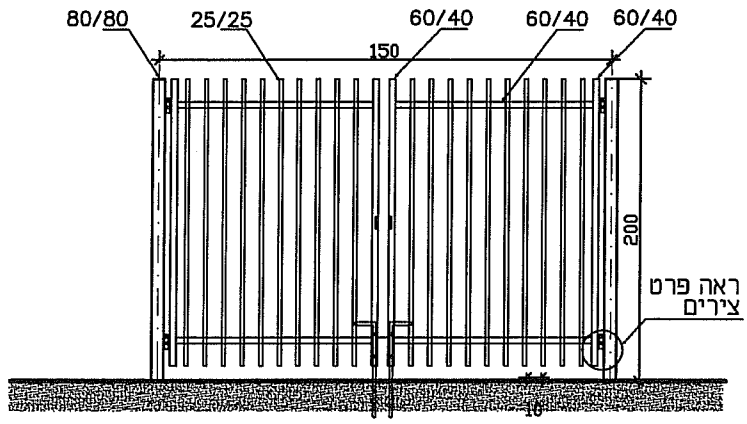

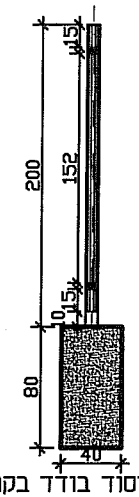

יסוד בודד בקרקע

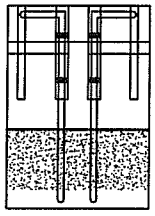
פרט בריח לאדמה

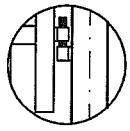
פרט ציר סטנדרטי-פתיחה 90 מעלות

מפרט טכני:

1. כל מרכיבי השער מגולוונים בחום לאחר הייצור
2. ניתן לשנות מיקום צירים לכיווני פתיחה ולזוויות פתיחה כרוך בהחלפה לצירים מתאימים
3. הציר העליון ארוך יותר ומחורר בקצהו העליון להכנסת פין פציל למניעת הרמת כנף השער
4. מסגרת השער זהה למסגרת גדר 'ערן'
5. עמודי השער משתנים בהתאם לרוחב השער
6. קוטר ואורך הצירים משתנה בהתאם לרוחב השער
7. בהזמנות מיוחדות ניתן להזמין קופסאות לקביעת הבריחים לאדמה

תחנת כיבוי אש גן יבנה

מידות	גובה 2 מטר רוחב 1.50 מטר
תאור	שער דו כנפי דגם ערן חבי אור תעש או שויע
גמר	פלדה מגולוונת גמר צבע ל.ב.א.
פרזול	
זיגוג	
הערות	נדרשת הגשת תכנית ביצוע והרכבה לאישור האדריכל ומזמין העבודה.

רשימת מסגרות

בנין		יח'	מיקום		תפוצה	תאריך עדכון	כללי
		1	פילר אשפה				
							על המבצע לקחת מידות במקום ולקבל אשור האדריכל לפרטים לפני ביצוע התכנית
	סה"כ	1			לעיון ○	למכרז ●	לביצוע ○

מספר	שם הפריט
מ 021	מאחזי יד ברמפה

רשות כבאות והצלה

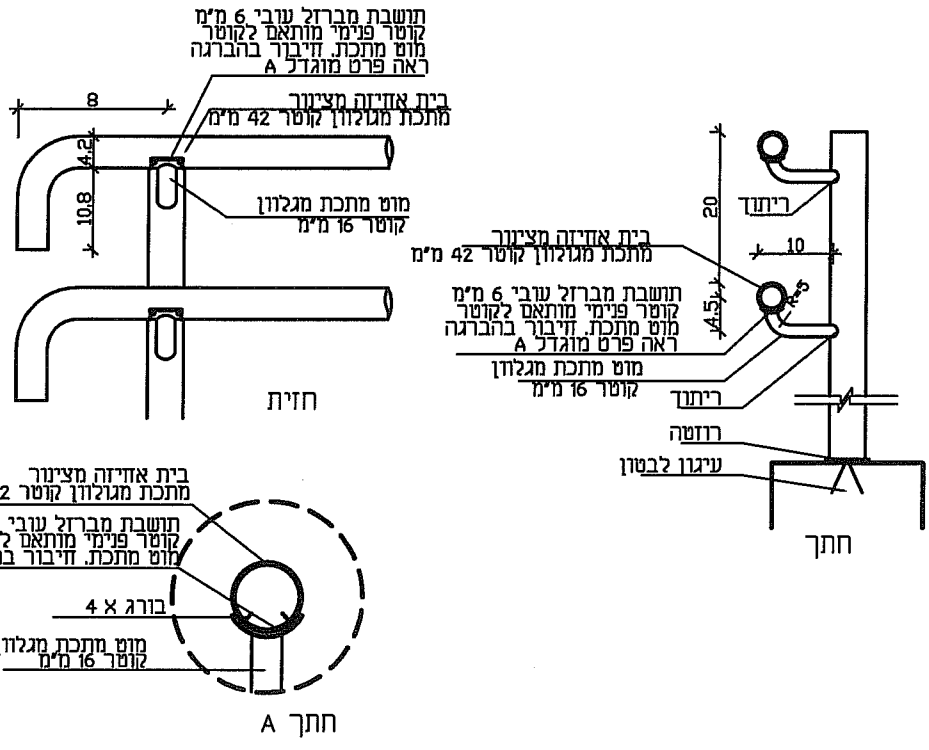

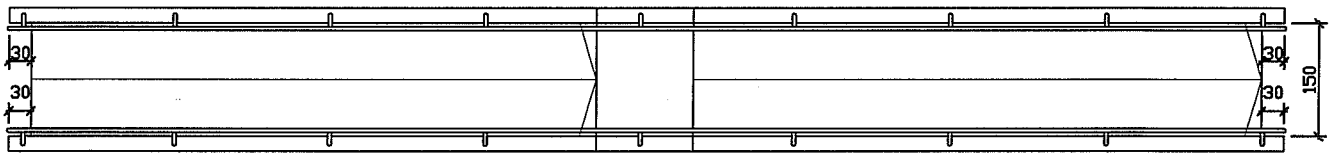

תכנית ק.מ 1:100

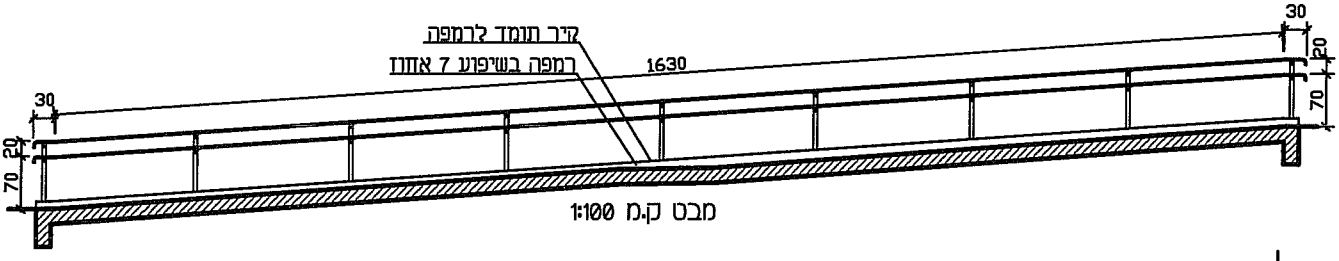

מבט ק.מ 1:100

תחנת כיבוי אש גן יבנה

מידות	ראה תרשים
תאור	מאחז יד תיקני לנכים מועגן עיי עמודים לקירות דפנות הרמפה.
	הכל בהתאם לתרשים ובהתאם לפרטי הפיתוח.
גמר	פלדה מגולוונת גמר צבע ל.ב.א.
פרזול	
זיגוג	
הערות	נדרשת הגשת תכנית ביצוע והרכבה לאישור האדריכל ומזמין העבודה.

רשימת מסגרות

בנין		יח'	מיקום
		1	רמפת כניסה
	סה"כ	1	

תפוצה	תאריך עדכון	כללי
		על המבצע לקחת מידות במקום ולקבל אשור האדריכל לפרטים לפני ביצוע התכנית
לעיון ○	למכרז ●	לביצוע ○

מספר		שם הפריט
מ 022	מאחז למדרגות	

רשות כבאות והצלה

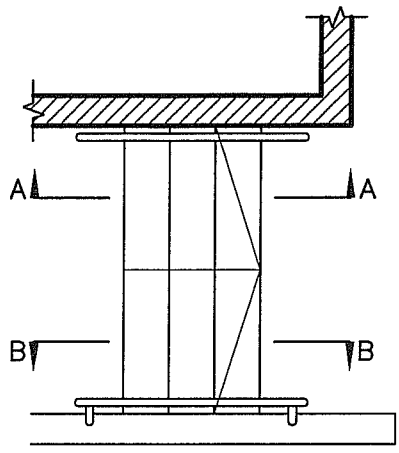

תכנית ק.מ 1:50

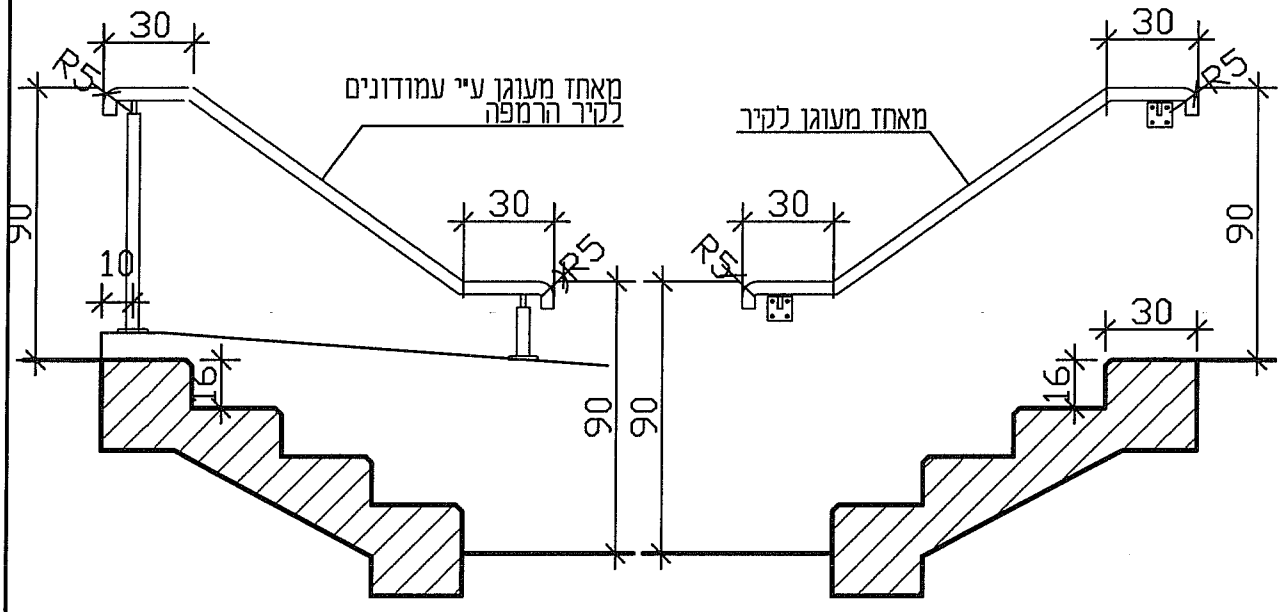

חתך B-B

חתך A-A

תחנת כיבוי אש גן יבנה

מידות	ראה תרשים
תאור	מאחזי יד תיקנים למדרגות צד אחד מעוגן לקיר המבנה וצד שני מועגן ע"י עמודים לקירות דפנות הרמפה. הכל בהתאם לתרשים ובהתאם לפרטי הפיתוח.
גמר	פלדה מגולוונת גמר צבע ל.ב.א.
פרזול	
זיגוג	
הערות	נדרשת הגשת תכנית ביצוע והרכבה לאישור האדריכל ומזמין העבודה.

רשימת מסגרות

בנין		יח'	מיקום
		1	מדרגות כניסה
	סה"כ	1	

תפוצה	תאריך עדכון	כללי
		על המבצע לקחת מידות במקום ולקבל אשור האדריכל לפרטים לפני ביצוע התכנית
לעיון ○	למכרז ●	לביצוע ○

מספר	שם הפריט
מ 023	מאחז למדרגות

רשות כבאות והצלה

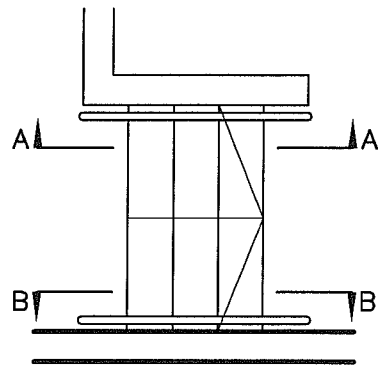

תכנית ק.מ 1:50

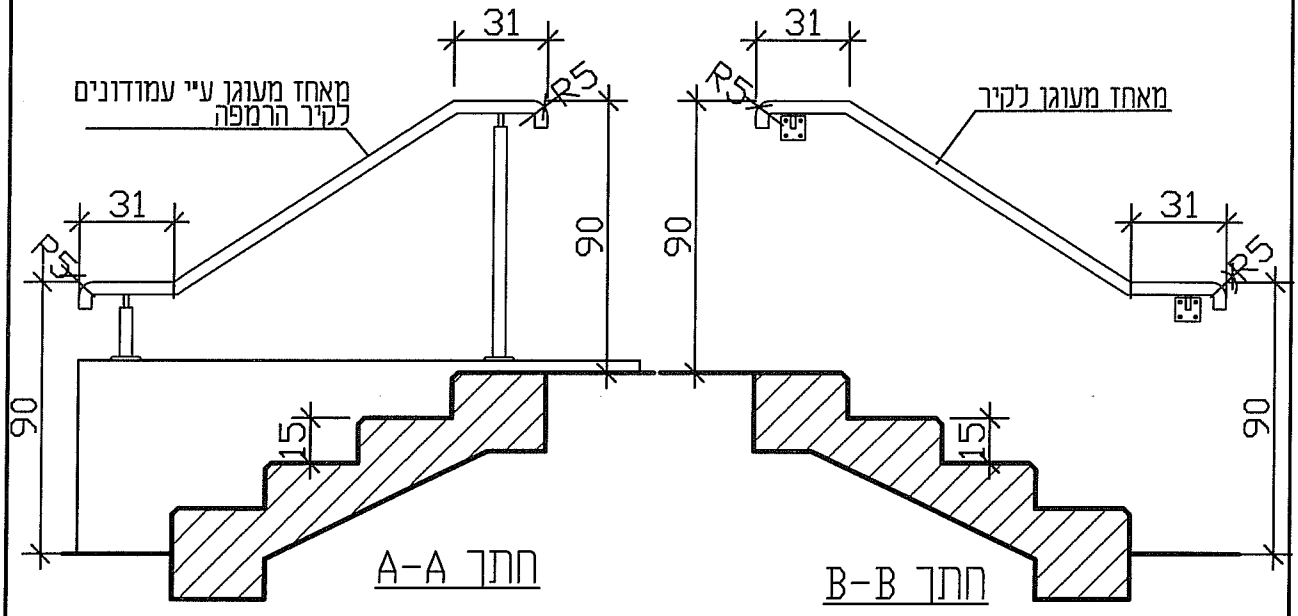

תחנת כיבוי אש גן יבנה

מידות	ראה תרשים
תאור	מאחזי יד תיקנים למדרגות צד אחד מעוגן לקיר המבנה וצד שני מועגן עיי עמודים לקירות דפנות הרמפה. הכל בהתאם לתרשים ובהתאם לפרטי הפיתוח.
גמר	פלדה מגולוונת גמר צבע ל.ב.א.
פרזול	
זיגוג	
הערות	נדרשת הגשת תכנית ביצוע והרכבה לאישור האדריכל ומזמין העבודה.

רשימת מסגרות

בנין		יח'	מיקום	תמוצה	תאריך עדכון	כללי
		1	מדרגות אחוריות			
						על המבצע לקחת מידות במקום ולקבל אשור האדריכל לפרטים לפני ביצוע התכנית
	סה"כ	1				

למכרז ● לעיון ○ לביצוע ○

מספר הפריט	שם הפריט
מ 024	דלתות לארונות מערכות

רשות כבאות והצלה

אדריכל ב.ש.ר. מהנדס בניין, רח' יצחק אלון 69 ת.ד. 331 טל' 09-7656251

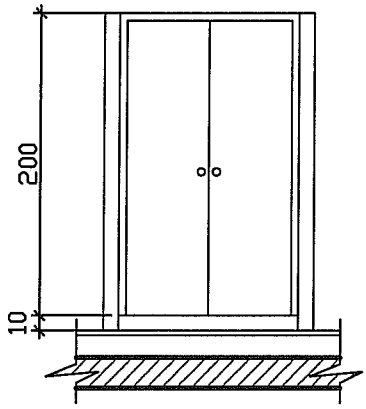

חזית

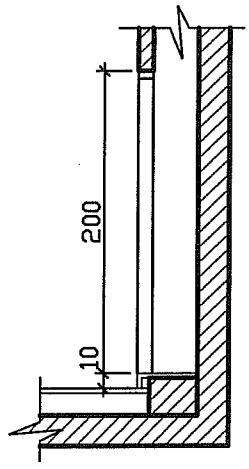

חתך

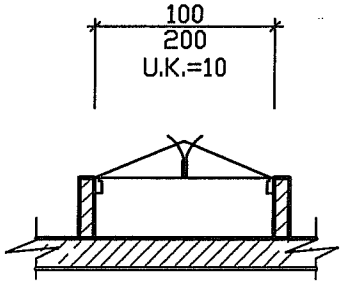

תכנית

ק.מ. 1:50

מידות		רוחב	100 מ"מ	גובה	200 מ"מ	עובי קיר	10 מ"מ
תאור	דלתות פח לארון מערכות עובי פח 2 מ"מ כולל משקוף משקוף מותאם לדרישות חבי התשמל, כיבוי אש וחברות הגז.						
	דוגמת חבי שהרבני טל: 09-7656251						
גמר	צבע אבקה בתנור בגוון ל.ב.א RAL משקוף + כנפיים						
פרזול	סגר קפיצי עם אפשרות נעילה, צירים סמויים						
זיגוג							
הערות	נדרשת הגשת תכנית ביצוע והרכבה לאישור.						

בנין		יח'	מיקום
	סה"כ	4	

תמוצה		תאריך עדכון	כללי
		11.02.14	כיוון פתיחה ע"פ תכנית עבודה
			על המבצע לקחת מידות במקום ולקבל אשור האדריכל לפרטים לפני ביצוע התכנית
לעיון ○	למכרז ●		לביצוע ○

תחנת כיבוי אש גן יבנה

רשימת מסגרות

תחנת כיבוי אש
רשות כבאות והצלה

רשימת נגרות

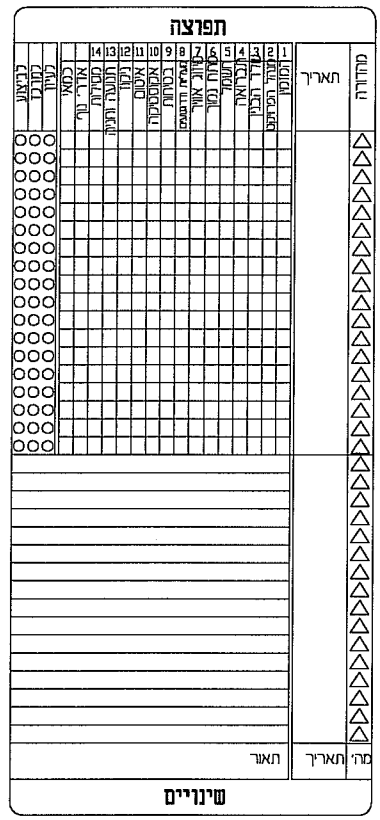

הערות כלליות:

א. המבצע אחראי לבדיקת השרטוטים ולהתאמתם במקום.

ב. על המבצע לבקר כל המידות. על כל סעות או אי התאמה עליו להודיע למתכנן.

ג. יש לקרוא שרטוט זה יחד עם:

(1) שרטוטי אדריכלות נוספים, לפי ההפניות.

(2) שרטוטי היועצים הנמענים לגיון זה.

(3) המפרט הכללי והמיוחד של עבודה זו.

(4) גיליון פרטי גמר ובניה 100

ד. היועץ הרשום בכותר גיליון זה נושא באחריות מלאה מבחינה תוקית ומקצועית בנושאים שבתחום טיפולו.

ה. אין לעשות כל שימוש בגליון זה, או ברעיונות הגלומים בו ללא אישור בכתב מהמתכנן והיועץ הרשמים בכותר.

רשות כבאות והצלה

שם התבנית:	מספר התבנית:
תחנת כיבוי אש גן יבנה	**143**

שם הגליון:

רשימת נגרות

- ○ לעיון
- ● למכרז
- ○ לביצוע

מהדורה	מספר גליון	משתנה
1	L-N	קנה מידה

תוכן:	שם:	תאריך:	הערות:
	02.03.14		
	אינג'ר שרמן		
שרטט:	משה		
בדק:			
אישר:			

שם התבנית: resimot.dwg

גודל גליון: A4-A3

מתכנן:

אינג'ר-שרמן

אדריכלות בע"מ

רח' יגאל אלון 159 תל-אביב טל-פקס 6956859-6956831

E-mail: ei_sh@netvision.net.il

מספר הפריט	שם הפריט
ג 001	דלת עץ

רשות כבאות והצלה

אדריכלות בע"מ רח' יגאל אלון 159 תל אביב 6701101
ב.איזנברג ב.שרמן

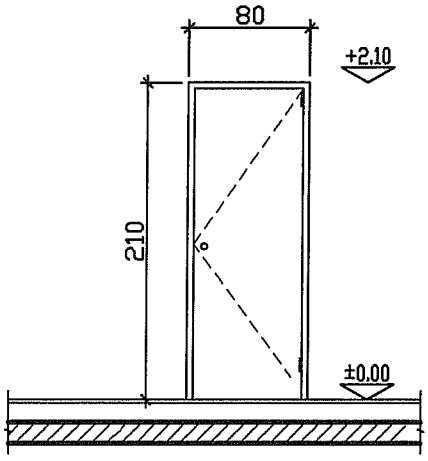

חזית

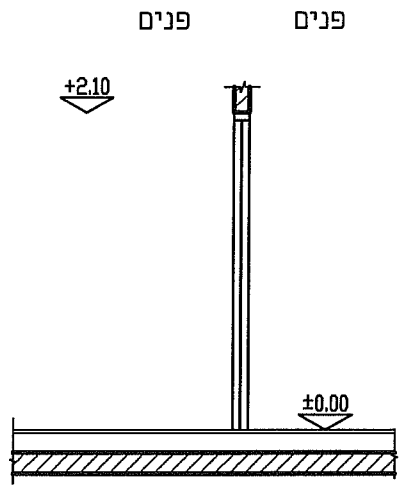

חתך

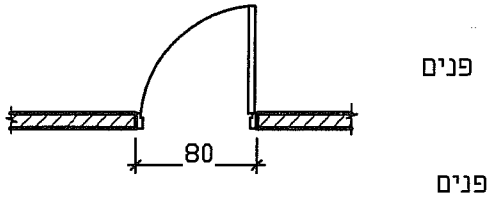

תכנית

ק.מ. 1:50

מידות	רוחב	90 סמ	גובה	210 סמ	עובי קיר	10 סמ
תאור	דלת עץ , משקוף מפח מגולוון חובק קיר + 2 סמ מכל צד.					
	כנף עץ מילוי 50% מחופה בלוחות פורמאיקה על דיקט בעובי 5 מ"מ. קנטים מעץ גושני אשור 43X15 מ"מ בגמר לכה דור.					
	תוספת גומיות נגד טריקה ע"ג המשקוף					
גמר	כנף הדלת פורמאיקה גוון ל.ד.י ל.ב.א המשקוף פוליאסטר קלוי בתנור גוון ל.ב.א RAL					
פרזול	2 צירים, ידית מפלבים מלוטש מט מש, מחזיר שמן של DORMA דגם ST73 ,רוזטות					
זיגוג						
הערות						

תחנת כיבוי אש גן יבנה

בנין		יח'	מיקום
		5	שרותים
		1	מדרגות
	סה"כ	6	

תפוצה		תאריך עדכון	כללי
		11.02.14	ניתן פתיחה ע"פ תכנית עבודה
			על המבצע לקחת מידות במקום ולקבל אשור האדריכל לפרטים לפני ביצוע התכנית
לעיון ○	למכרז ●		לביצוע ○

רשימת נגרות

מספר הפריט	שם הפריט
002 / ג	דלת עץ

רשות כבאות והצלה

אדריכלות בע"מ רח' יגאל אלון 159 משרד 331

ב.איזנברג ב.שרמן

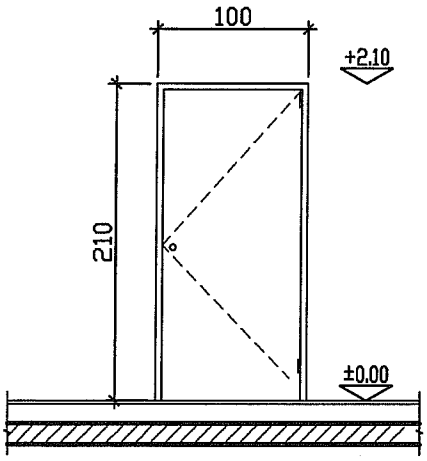

חזית

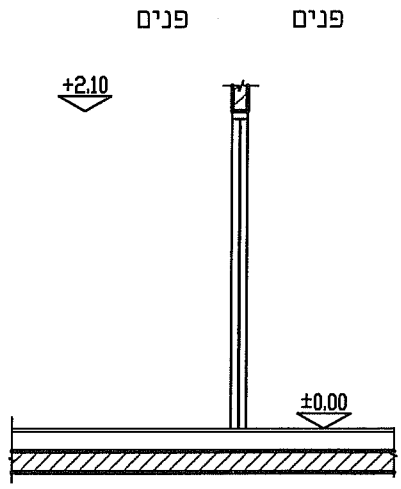

חתך

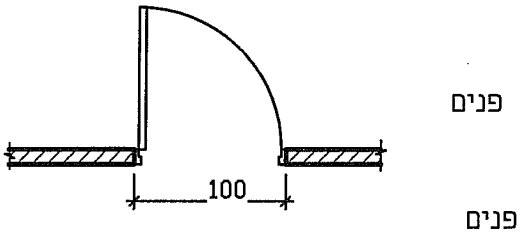

תכנית

ק.מ. 1:50

תחנת כיבוי אש גן יבנה

מידות	רוחב	90 סמ	גובה	210 סמ	עובי קיר	10 סמ
תאור	דלת עץ , משקוף מפח מגולוון חובק קיר + 2 סמ מכל צד.					
	כנף עץ מילוי 50% מחופה בלוחות פורמאיקה על דיקט בעובי 5 מימ. קנטים מעץ גושני אשור 43X15 מימ בגמר לכה דור.					
	תוספת גומיות נגד טריקה עיג המשקוף					
גמר	כנף הדלת פורמאיקה גוון ל.ד.י ל.ב.א המשקוף פוליאסטר קלוי בתנור גוון ל.ב.א RAL					
פרזול	2 צירים, ידית מפלבים מלוטש מט מש, מחזיר שמן של DORMA דגם ST73 ,רוזטות					
זיגוג						
הערות						

בנין		יח'	מיקום
		2	משרדים
		2	ח. שינה
	סה"כ	4	

תפוצה		תאריך עדכון	כללי
		11.02.14	כיוון פתיחה ע"פ תכנית עבודה
			על המבצע לקחת מידות במקום ולקבל אשור האדריכל לפרטים לפני ביצוע התכנית
לעיון ○	למכרז ●		לביצוע ○

רשימת נגרות

מספר הפריט	שם הפריט
ג 003	דלת עץ

רשות כבאות והצלה

אדריכלות בע"מ רח' יגאל אלון 159 משרד 331

ב.איזנברג ב.שרמן

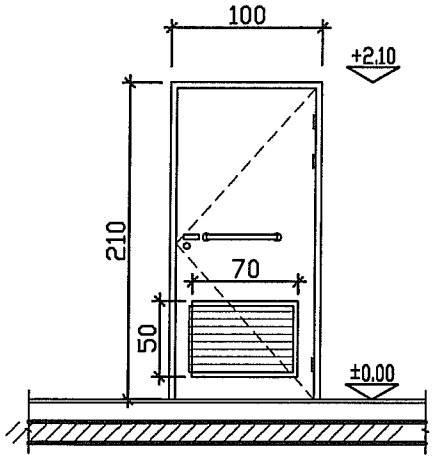

חזית

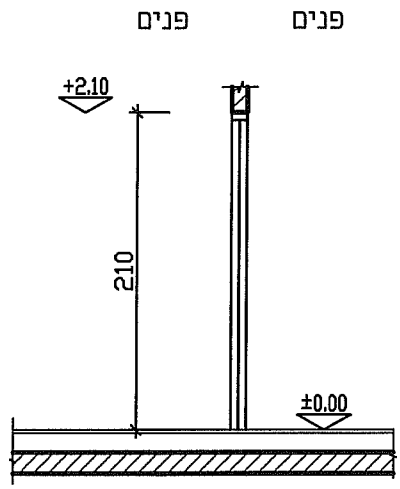

חתך

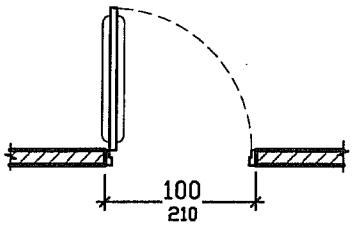

תכנית

ק.מ. 1:50

תחנת כיבוי אש גן יבנה

מידות	רוחב	100 סמ	גובה	210 סמ	עובי קיר	10 סמ
תאור	דלת עץ , משקוף מפח מגולוון חובק קיר + 2 סמ מכל צד.					
	כנף עץ מילוי 50% מחופה בלוחות פורמאיקה על דיקט בעובי 5 מימ. קנטים מעץ גושני אשור 43X15 מימ בגמר לכה דור.					
	כנף הדלת כוללת תריס איורור תוצרת מטלפרס.					
	תוספת גומיות נגד טריקה עיג המשקוף					
גמר	כנף הדלת פורמאיקה גוון ל.ד.י ל.ב.א. משקוף + תריס פוליאסטר קלוי בתנור גוון ל.ב.א RAL					
פרזול	3 צירים י מנעול תפוס פנוי י ידית מפלבים מלוטש מט מש י מחזיר שמן של DORMA דגם ST73 י מוט אחיזה לנכה צינור פלבים קוטר 35 מימ משני צידי הדלת					
זיגוג						
הערות						

בנין		יח'	מיקום	תמונה	תאריך עדכון	כללי
		1	שרותי נכים		11.02.14	ביזון פתיחה ע"פ תכנית עבודה
						על המבצע לקחת מידות במקום ולקבל אשור האדריכל לפרטים לפני ביצוע התכנית
	סה"כ	1		לעיון ○	למכרז ●	לביצוע ○

רשימת נגרות

תחנת כיבוי אש
רשות כבאות והצלה

רשימת אלומיניום

תפרצה

מהד'	תאריך	תאור

שינויים

הערות כלליות:

א. המבצע אחראי לבדיקת השרטוטים ולהתאמתם במקום.

ב. על המבצע לבקר כל המידות. על כל טעות או אי התאמה עליו להודיע למתכנן.

ג. יש לקרוא שרטוט זה יחד עם:
(1) שרטוטי אדריכלות נוספים, כפי ההפניות.
(2) שרטוטי היועצים הנמענים לגליון זה.
(3) המפרט הכללי והמיוחד של עבודה זו.
(4) גיליון פרטי גמר ובניה 500

ד. היועץ הרשום בכותר גליון זה נושא באחריות מלאה מבחינה חוקית ומקצועית בנושאים שבתחום טיפולו.

ה. אין לעשות כל שימוש בגליון זה, או ברעיונות הגלומים בו ללא אישור בכתב מהמתכנן והיועץ הרשמים בכותר.

רשות כבאות והצלה

שם העבודה:	מספר העבודה:
תחנת כיבוי אש **גן יבנה**	**143**

שם הגליון: **רשימת אלומיניום**

לעיון ○
למכרז ●
לביצוע ○

מהדורה	מספר גליון	משתנה
1	L-A	קנה מידה

	שם:	תאריך:	אושרה:
02.03.14			
מצב:	אינברג שרמן		
שרטט:	משה		
בדק:			
אישר:			

שם הקובץ: reslmot.dwg

נדל גליון: A4-A3

מתכנן:
אינברג-שרמן
אדריכלות בע"מ
רח' יגאל אלון 159 תל-אביב טל-6956831 פקס-6956859
E-mail el_sh@netvision.net.il

מספר הפריט	שם הפריט
א 001	חלון אטום גדים לממ"מ

רשות כבאות והצלה

אדריכל ד.ס.ל
331 דרום 159 נתניה, ת.ד. 1159

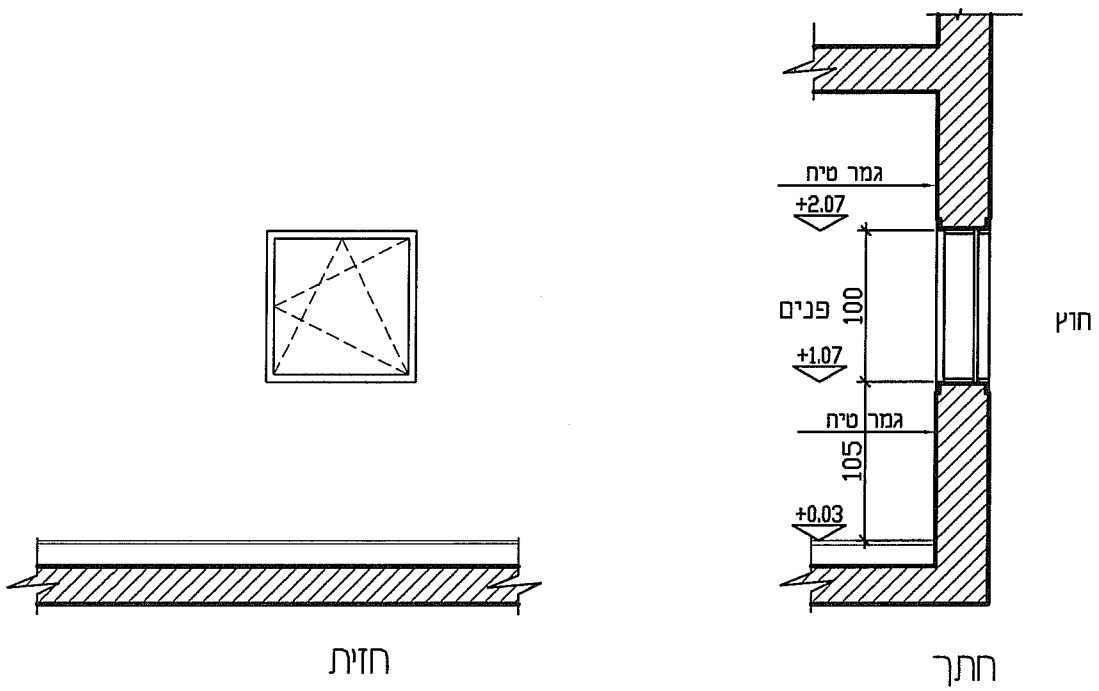

ק.מ. 1:50

מידות	רוחב	100 סמ	גובה	100 סמ	עובי קיר	35 סמ
תאור	חלון דריי קיפ תוצרת קליל דגם גזית 4583 - מערכת חלון אטום גדים עיפ דרישות פיקוד העורף ומכון התקנים הישראלי					
גמר	צבע P.V.D.F מטלי בגוון ל.ב.א RAL					
פרזול	לפי יצרן תואם חלון דריי קיפ					
זיגוג	זכוכית בהתאם לתקן					
הערות	יש להכין תכנית ביצוע לאישור האדריכל.					

בנין		יח'	מיקום	תמונה	תאריך עדכון	כללי
		1	ממ"מ		11.02.14	כיוון פתיחה ע"פ תכנית עבודה
						על המבצע לקחת מידות במקום ולקבל אשור האדריכל לפרטים לפני ביצוע התכנית
	סה"כ	1		לעיון ○	למכרז ●	לביצוע ○

תחנת כיבוי אש גן יבנה

רשימת אלומניום

שם הפריט	דלת אלומניום	מספר הפריט
		א 002

רשות כבאות והצלה

אדריכלות בע"מ רח' יגאל אלון 159 מגדל אלון 331

ב.איזנברג ב.שרמן

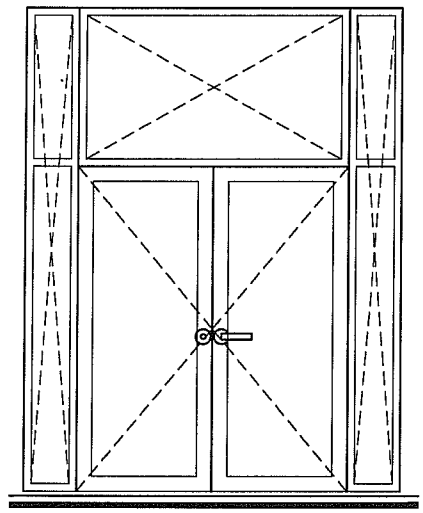

חזית

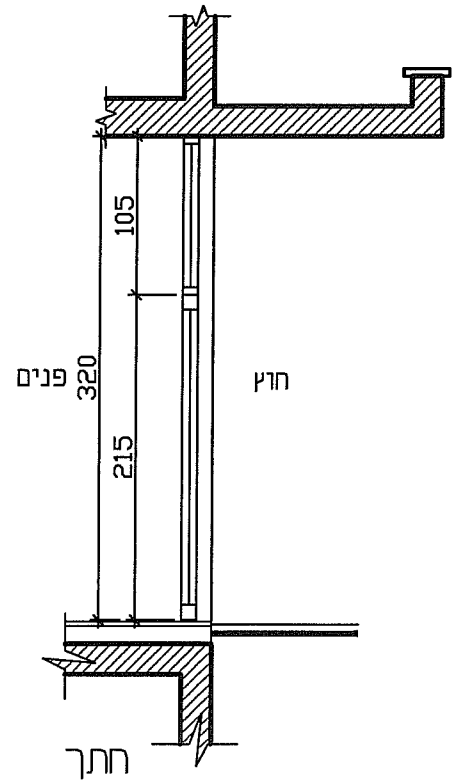

חתך

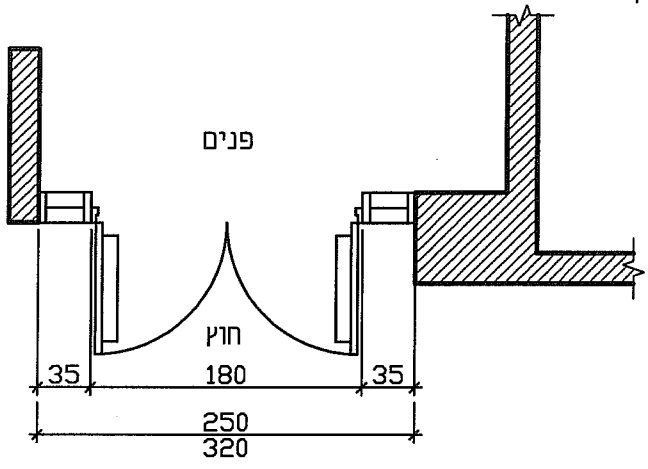

תכנית

ק.מ. 1:50

תחנת כיבוי אש גן יבנה

מידות	רוחב	250 סמ	גובה	320 סמ	עובי קיר	20 סמ
תאור	דלת דו כנפית דגם 12ט חבי אקסטל חלקים צידיים וחלק עליון קבועים כמתואר בתרשים.					
	שילוב צלון כלוא בזיגוג.					
	חלוקה כמסומן בתרשים					
גמר	צבע P.V.D.F מטלי בגוון ל.ב.א RAL					
פרזול	ידית מעוצבת לבחירה, ידיות בהלה, מחזיר שמן נסתר.					
זיגוג	זכוכית בידודית 6+27+6 מימ עם צלון פנימי כלוא בין הזכוכיות. הזיגוג שקוף ומחוסם.					
הערות	יש להכין תכנית ביצוע לאישור האדריכל.					

בנין		יח'	מיקום	תמוצה	תאריך עדכון	כללי
		1	כניסה ראשית		11.02.14	
						על המבצע לקחת מידות במקום ולקבל אשור האדריכל לפרטים לפני ביצוע התכנית
	סה"כ	1		לעיון ○	למכרז ●	לביצוע ○

רשימת אלומניום

שם הפריט	חלון אלומניום	מספר הפריט
		א 003

רשות כבאות והצלה

אדריכלות בע"מ רח', יגאל אלון 159 משרד 331
ד.איזנברג ב.שרמן

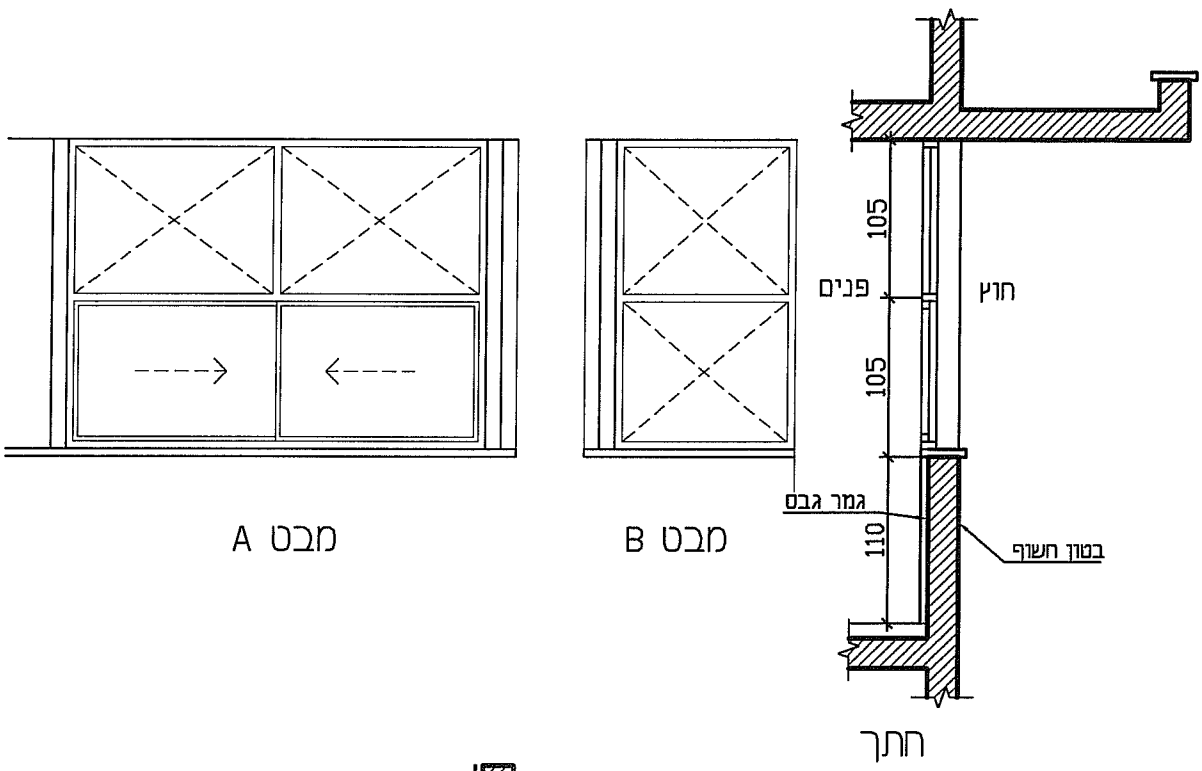

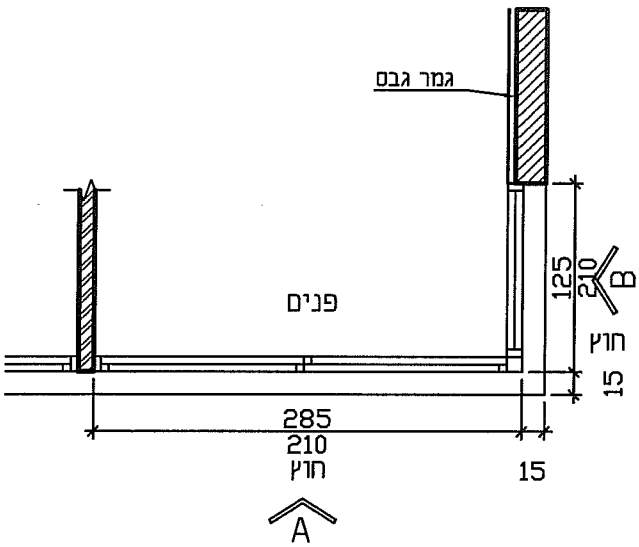

מידות	רוחב	140+300 מ"מ	גובה	210 מ"מ	עובי קיר	20 מ"מ
תאור	חלון הזזה דו כנפי כנף על כנף דגם u21 חבי אקסטל חלק עליון קבוע ודופן צדדית קבועה					
	שילוב צלון כלוא בזיגוג. הוספת כנף רשת נגד זבובים.					
	חלוקה כמסומן בתרשים					
	החלון כולל אדן לחלון מפח אלומניום עובי 2 מ"מ בגוון ל.ב.א					
גמר	צבע P.V.D.F מטלי בגוון ל.ב.א RAL					
פרזול						
זיגוג	זכוכית בידודית 6+27+6 מ"מ עם צלון פנימי כלוא בין הזכוכיות. הזיגוג שקוף ומחוסם.					
הערות	יש להכין תכנית ביצוע לאישור האדריכל.					

בנין		יח'	מיקום	תפוצה	תאריך עדכון	כללי
		1	משרד		11.02.14	
						על המבצע לקחת מידות במקום ולקבל אשור האדריכל לפרטים לפני ביצוע התכנית
	סה"כ	1		לעיון ○	למכרז ●	לביצוע ○

תחנת כיבוי אש גן יבנה

רשימת אלומניום

שם הפריט	חלון אלומניום	מספר הפריט
		א 004

רשות כבאות והצלה

אדריכלות בע"מ רח' יגאל אלון 159 תל אביב 6791331
ד.א.זוהר ושות'

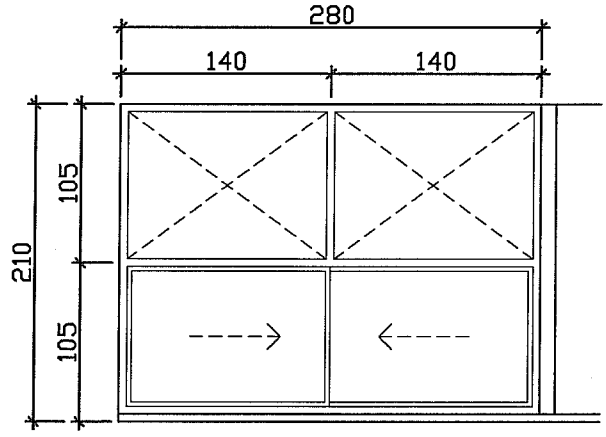

מבט

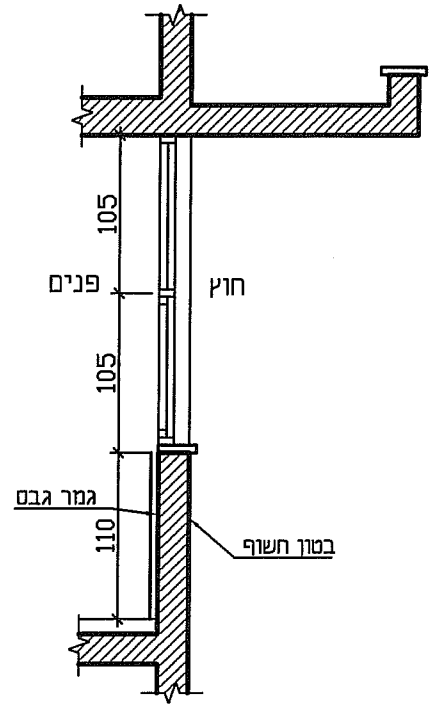

חתך

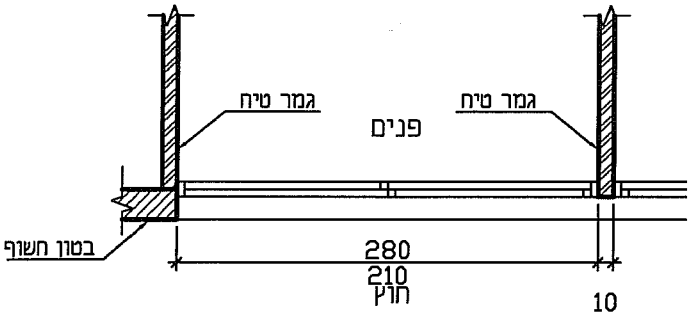

תכנית

תזנות כיבוי אש גן יבנה

מידות	רוחב	280 סמ	גובה	210 סמ	עובי קיר	20 סמ
תאור	חלון הדזה דו כנפי כנף על כנף דגם u21 חבי אקסטל חלק עליון קבוע .					
	שילוב צלון כלוא בזיגוג. הוספת כנף רשת נגד זבובים.					
	חלוקה כמסומן בתרשים					
	החלון כולל אדן לחלון מפח אלומניום עובי 2 מימ בגוון ל.ב.א					
גמר	צבע P.V.D.F מטלי בגוון ל.ב.א RAL					
פרזול						
זיגוג	זכוכית בידודית 6+27+6 מימ עם צלון פנימי כלוא בין הזכוכיות. הזיגוג שקוף ומחוסם.					
הערות	יש להכין תכנית ביצוע לאישור האדריכל.					

רשימת אלומניום

בנין		יח'	מיקום	תפוצה	תאריך עדכון	כללי
		1	משרד		11.02.14	
						על המבצע לקחת מידות במקום ולקבל אשור האדריכל לפרטים לפני ביצוע התכנית
	סה"כ	1		לעיון ○	למכרז ●	לביצוע ○

שם הפריט	חלון אלומניום	מספר הפריט
		א 005

רשות כבאות והצלה

אדריכלות בע"מ רח' יגאל אלון 159 תל אביב 331 משרד ב.איזנברג ב.שרמן

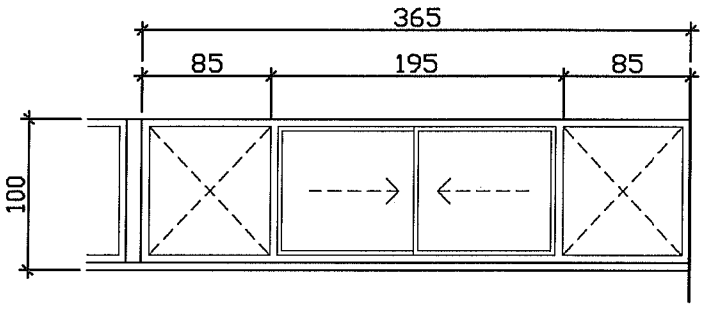

מבט

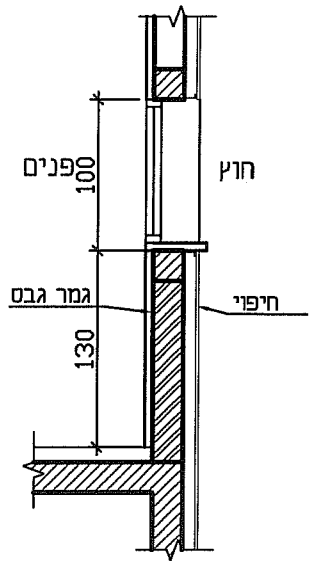

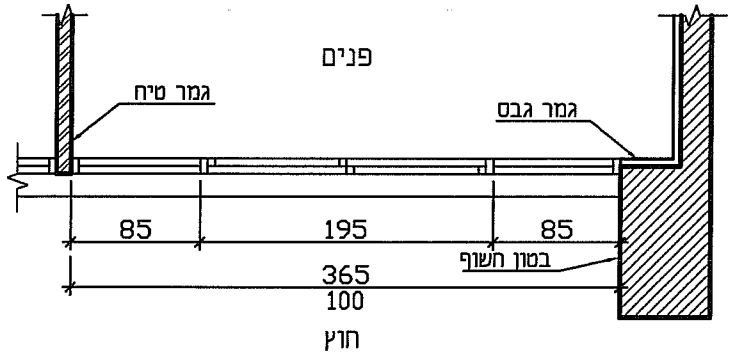

תכנית

מידות	רוחב	365 מ"מ	גובה	100 מ"מ	עובי קיר	20 מ"מ
תאור	חלון הדוה דו כנפי כנף על כנף דגם u21 חבי אקסטל חלקים צדדיים קבועים .					
	שילוב צלון כלוא בזיגוג. הוספת כנף רשת נגד זבובים.					
	חלוקה כמסומן בתרשים					
	החלון כולל אדן לחלון מפח אלומניום עובי 2 מ"מ בגוון ל.ב.א					
גמר	צבע P.V.D.F מטלי בגוון ל.ב.א RAL					
פרזול						
זיגוג	זכוכית בידודית 6+27+6 מ"מ עם צלון פנימי כלוא בין הזכוכיות. הזיגוג שקוף ומחוסם.					
הערות	יש להכין תכנית ביצוע לאישור האדריכל.					

בנין		יח'	מיקום	תפוצה	תאריך עדכון	כללי
		2	חדרי שינה		11.02.14	
						על המבצע לקחת מידות במקום ולקבל אשור האדריכל לפרטים לפני ביצוע התכנית
	סה"כ	2		לעיון ○	למכרז ●	לביצוע ○

תחנת כיבוי אש גן יבנה

רשימת אלומניום

שם הפריט	חלון אלומניום	מספר הפריט
		א 006

רשות כבאות והצלה

אדריכלות נ"מ רח' יגאל אלון 159 תל אביב

ד.איזנברג ב.שרמן

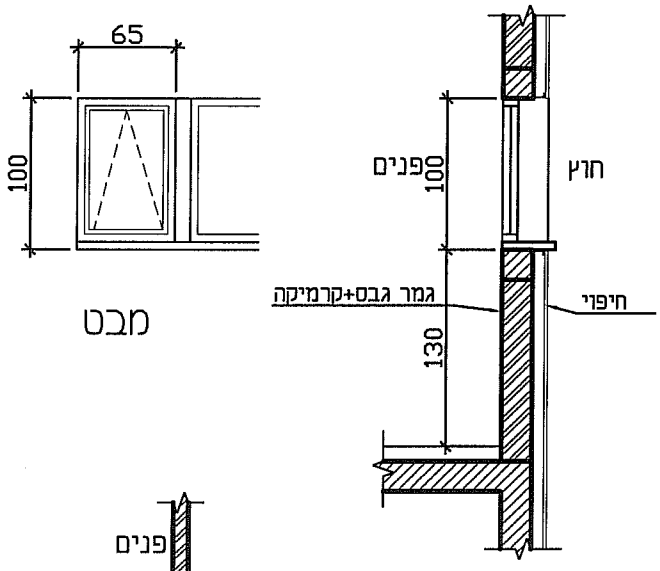

מבט

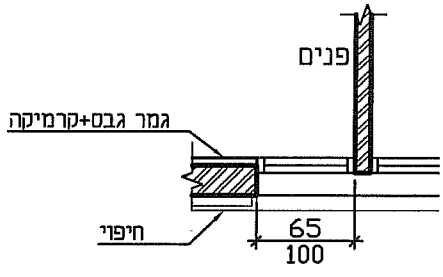

חוץ

תכנית

תחנת כיבוי אש גן יבנה

מידות	רוחב	65 מ"מ	גובה	100 מ"מ	עובי קיר	20 מ"מ
תאור	חלון פתיחה דריי קיפ דגם 11U חבי אקסטל.					
	הוספת כנף רשת קבועה נגד זבובים ניתן לשליפה.					
גמר	צבע P.V.D.F מטלי בגוון ל.ב.א RAL					
פרזול						
זיגוג	זכוכית בידודית חלבית מחוסמת 6+4+6 מ"מ.					
הערות	יש להכין תכנית ביצוע לאישור האדריכל.					

רשימת אלומניום

בנין		יח'	מיקום	תמוצה	תאריך עדכון	כללי
		2	שרותי חדרי שינה		11.02.14	
						על המבצע לקחת מידות במקום ולקבל אשור האדריכל לפרטים לפני ביצוע התכנית
	סה"כ	2		לעיון ○	למכרז ●	לביצוע ○

שם הפריט	דלת הדזה אלומניום	מספר הפריט
		א 007

רשות כבאות והצלה

אדריכלות בע"מ רח' יגאל אלון 159 תל אביב 6791331
ד.א.זוהר ד.שרמן

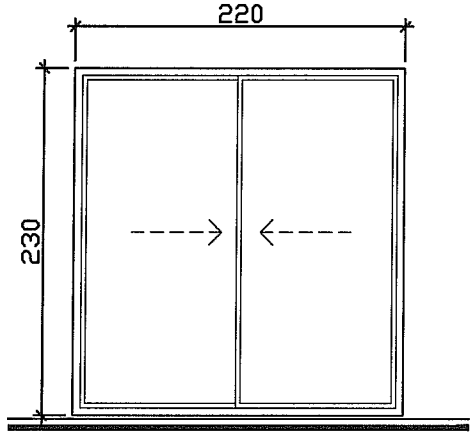

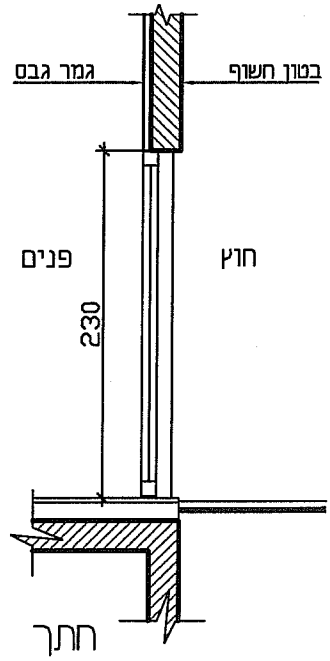

תכנית

מידות	רוחב	220 סמ	גובה	230 סמ	עובי קיר	20 סמ
תאור	דלת הדזה דו כנפי כנף על כנף דגם u22 חבי אקסטל .					
	שילוב צלון כלוא בזיגוג. הוספת כנף רשת נגד זבובים.					
	חלוקה כמסומן בתרשים					
גמר	צבע P.V.D.F מטלי בגוון ל.ב.א RAL					
פרזול						
זיגוג	זכוכית בידודית 6+27+6 מימ עם צלון פנימי כלוא בין הזכוכיות. הזיגוג שקוף ומחוסם.					
הערות	יש להכין תכנית ביצוע לאישור האדריכל.					

תחנת כיבוי אש גן יבנה

רשימת אלומניום

בנין		יח'	מיקום	תפוצה	תאריך עדכון	כללי
		1	חדר מגורים		11.02.14	
						על המבצע לקחת מידות במקום ולקבל אשור האדריכל לפרטים לפני ביצוע התכנית
	סה"כ	1		לעיון ○	למכרז ●	לביצוע ○

שם הפריט	דלת אלומניום	מספר הפריט
		א 008

רשות כבאות והצלה

אדריכל ד"ר אורן זוהר
331 דרך יגאל אלון 159 תל אביב 6791061

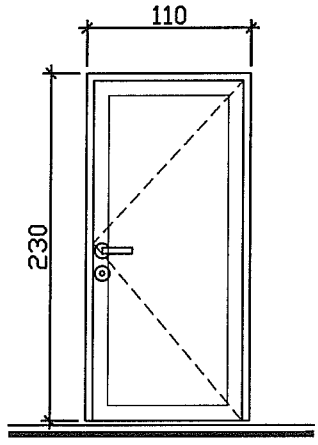

חזית

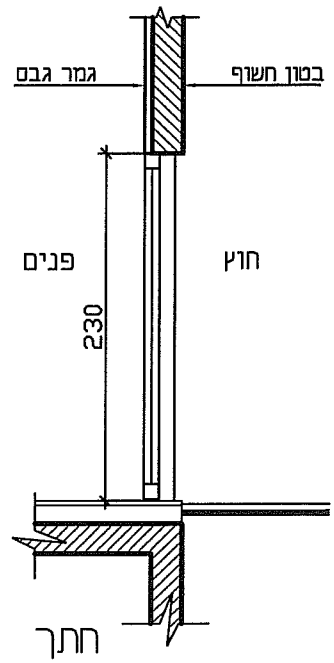

חתך

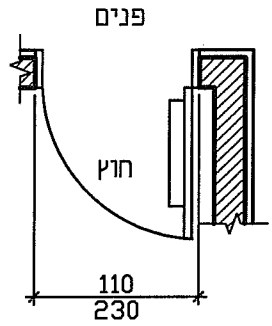

תכנית

ק.מ. 1:50

תחנת כיבוי אש גן יבנה

רשימת אלומניום

מידות	רוחב	110 סמ	גובה	230 סמ	עובי קיר	20 סמ
תאור	דלת כנף דגם u12 חבי אקסטל					
	שילוב צלון כלוא בזיגוג.					
	חלוקה כמסומן בתרשים					
גמר	צבע P.V.D.F מטלי בגוון ל.ב.א RAL					
פרזול	ידית מעוצבת לבחירה, ידיות בהלה, מחזיר שמן נסתר.					
זיגוג	זכוכית בידודית 6+27+6 מים עם צלון פנימי כלוא בין הזכוכיות. הזיגוג שקוף ומחוסם.					
הערות	יש להכין תכנית ביצוע לאישור האדריכל.					

בנין		יח'	מיקום	תמוצה	תאריך עדכון	כללי
		1	כניסה ראשית		11.02.14	
						על המבצע לקחת מידות במקום ולקבל אשור האדריכל לפרטים לפני ביצוע התכנית
	סה"כ	1		לעיון ○	למכרז ●	לביצוע ○

שם הפריט	חלון אלומניום	מספר הפריט
		א 009

רשות כבאות והצלה

אדריכלות נ.מ. רח' יגאל אלון 159 מגדל 1 משרד 331
ד.א.זוברב ז.שרמן

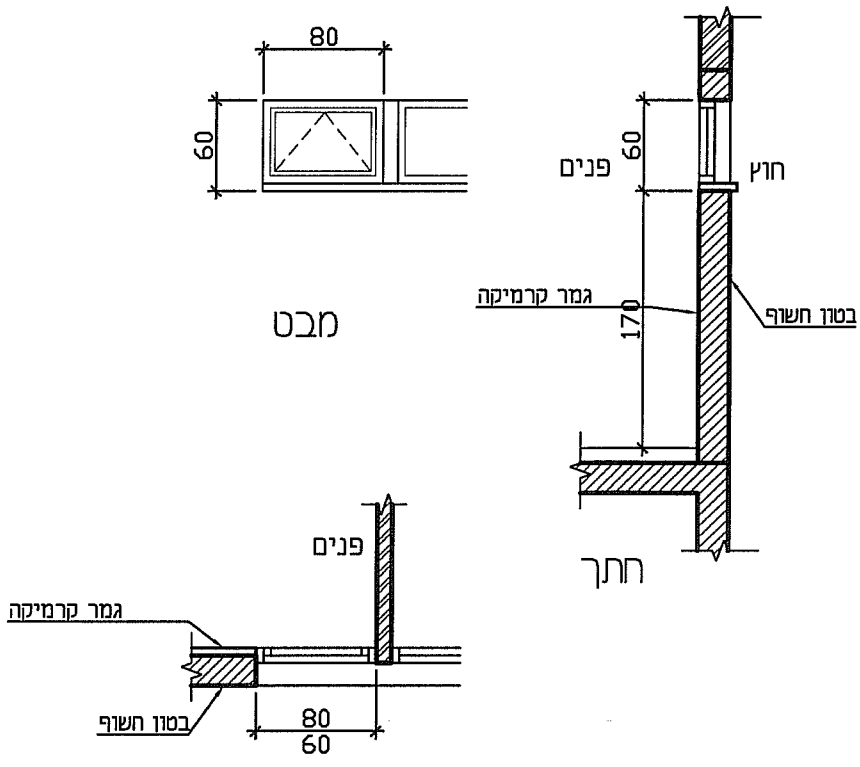

מידות	רוחב	80 מ"מ	גובה	60 מ"מ	עובי קיר	20 מ"מ
תאור	חלון פתיחה דריי קיפ דגם 111 חבי אקסטל.					
	הוספת כנף רשת קבועה נגד זבובים ניתן לשליפה.					
גמר	צבע P.V.D.F מטלי בגוון ל.ב.א RAL					
פרזול						
זיגוג	זכוכית בידודית חלבית מחוסמת 6+4+6 מ"מ.					
הערות	יש להכין תכנית ביצוע לאישור האדריכל.					

בנין		יח'	מיקום	תמונה	תאריך עדכון	כללי
		1	שרותים		11.02.14	
						על המבצע לקחת מידות במקום ולקבל אשור האדריכל לפרטים לפני ביצוע התכנית
	סה"כ	1		לעיון ○	למכרז ●	לביצוע ○

תחנת כיבוי אש גן יבנה

רשימת אלומניום

שם הפריט	חלון אלומניום	מספר הפריט
		א 010

רשות כבאות והצלה

אדריכלות בע"מ, יואל אלון 69 תל אביב 6971033
331 ד.א.זבולון ד.ת.

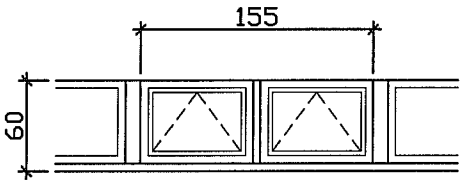

מבט

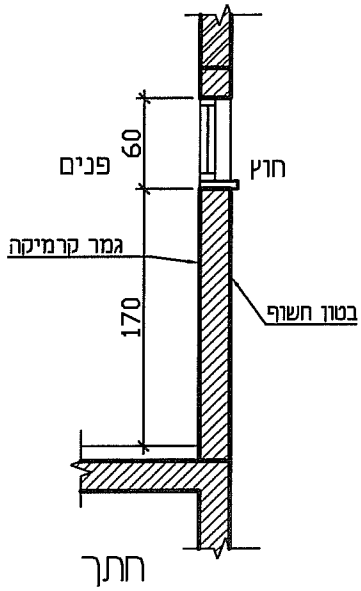

חתך

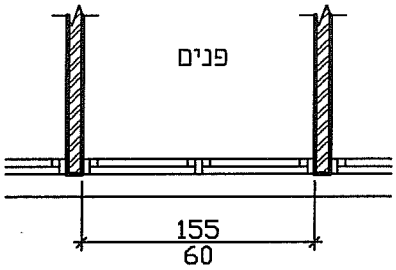

חוץ

תכנית

מידות	רוחב	155 מ"מ	גובה	60 מ"מ	עובי קיר	20 מ"מ
תאור	חלון המחולק לשני חלונות פתיחה דריי קיפ דגם 111 חבי אקסטל.					
	הוספת כנף רשת קבועה נגד זבובים ניתן לשליפה.					
גמר	צבע P.V.D.F מטלי בגוון ל.ב.א RAL					
פרזול						
זיגוג	זכוכית בידודית חלבית מחוסמת 6+4+6 מ"מ.					
הערות	יש להכין תכנית ביצוע לאישור האדריכל.					

בנין		יח'	מיקום	תפוצה	תאריך עדכון	כללי
		2	שרותים		11.02.14	
						על המבצע לקחת מידות במקום ולקבל אשור האדריכל לפרטים לפני ביצוע התכנית
	סה"כ	2		לעיון ○	למכרז ●	לביצוע ○

תחנת כיבוי אש גן יבנה

רשימת אלומניום

שם הפריט	חלון אלומניום	מספר הפריט
		א 011

רשות כבאות והצלה

אדריכלות בע"מ, יגאל אלון 159 תל אביב 6721917
ד.אזובריג ב.שרמן
331 דרשם

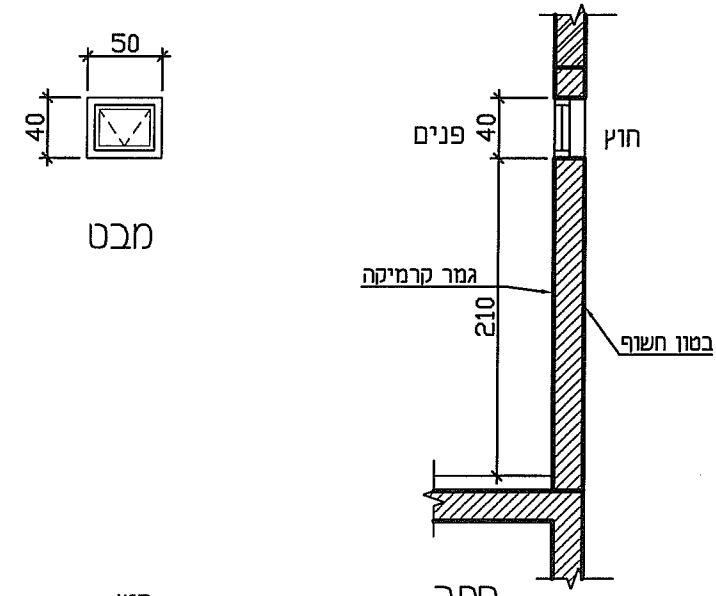

מידות	רוחב	50 סמ	גובה	40 סמ	עובי קיר	20 סמ
תאור	חלון פתיחה דריי קיפ דגם u11 חבי אקסטל.					
	הוספת כנף רשת קבועה נגד זבובים ניתן לשליפה.					
גמר	צבע P.V.D.F מטלי בגוון ל.ב.א RAL					
פרזול						
זיגוג	זכוכית בידודית חלבית מחוסמת 6+4+6 מימ.					
הערות	יש להכין תכנית ביצוע לאישור האדריכל.					

בנין		יח'	מיקום	תמונה	תאריך עדכון	כללי
		1	שרותי נכים		11.02.14	
						על המבצע לקחת מידות במקום ולקבל אשור האדריכל לפרטים לפני ביצוע התכנית
	סה"כ	1		לעיון ○	למכרז ●	לביצוע ○

תחנת כיבוי אש גן יבנה

רשימת אלומניום

שם הפריט	דלת אלומניום	מספר הפריט
		א 012

רשות כבאות והצלה

אדריכלות בע"מ רח' יגאל אלון 159 תשד 331
ד.א.יזובר ד.שרמן

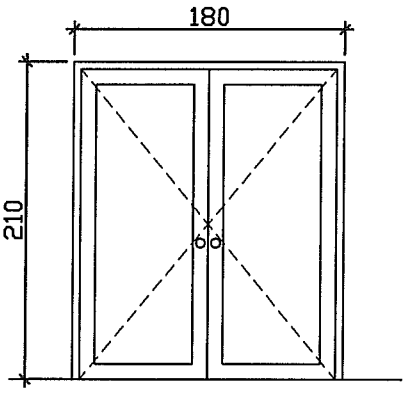

מבט

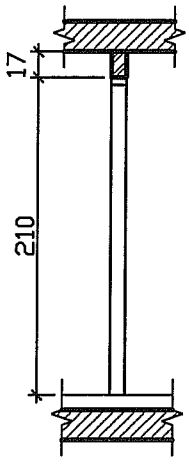

חתך

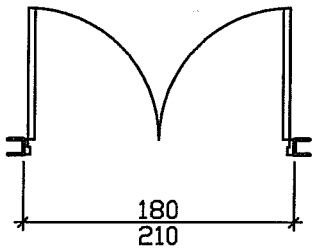

תכנית

מידות	רוחב	180 סמ	גובה	210 סמ	עובי קיר	10 סמ
תאור	דלת דו כנפית דגם 12ט חבי אקסטל חלוקה כמסומן בתרשים					
גמר	צבע P.V.D.F מטלי בגוון ל.ב.א RAL					
פרזול	ידית מעוצבת לבחירה, ידיות בהלה, מחדיר שמן נסתר.					
זיגוג	זכוכית בידודית 6+4+6 מ". הזיגוג שקוף ומחוסם.					
הערות	יש להכין תכנית ביצוע לאישור האדריכל.					

בנין		יח'	מיקום	תפוצה	תאריך עדכון	כללי
		1	כניסה מסככה למשרדים		11.02.14	
						על המבצע לקחת מידות במקום ולקבל אשור האדריכל לפרטים לפני ביצוע התכנית
	סה"כ	1		לעיון ○	למכרז ●	לביצוע ○

תחנת כיבוי אש גן יבנה

רשימת אלומניום

שם הפריט	חלון קבוע	מספר הפריט
		א 013

רשות כבאות והצלה

אדריכלות בע"מ רח' יגאל אלון 159 תל אביב 6721331

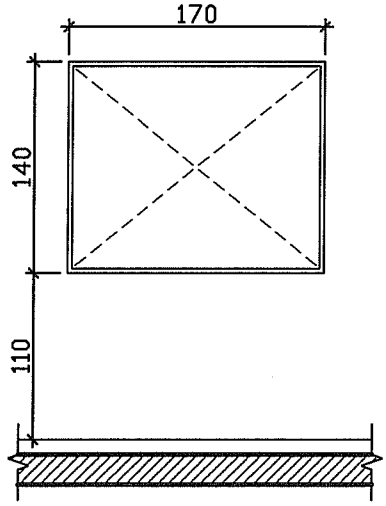

מבט

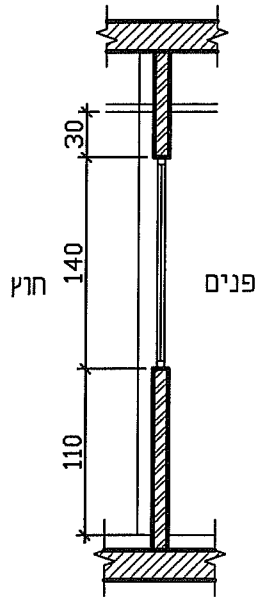

חתך

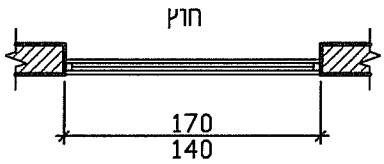

תכנית

תחנת כיבוי אש גן יבנה

מידות	רוחב	170 סמ	גובה	140 סמ	עובי קיר	10 סמ
תאור	חלון קבוע לא לפתיחה דוגמת סיקורית במסגרת פרופיל ט מאלומניום					
	חלוקה כמסומן בתרשים					
גמר	צבע P.V.D.F מטלי בגוון ל.ב.א RAL					
פרזול						
זיגוג	זכוכית 6+6 מ'. הזיגוג שקוף ומחוסם.					
הערות	יש להכין תכנית ביצוע לאישור האדריכל.					

בנין		יח'	מיקום	תמוצה	תאריך עדכון	כללי
		1	משרד/מבואת כניסה		11.02.14	
						על המבצע לקחת מידות במקום ולקבל אשור האדריכל לפרטים לפני ביצוע התכנית
	סה"כ	1		לעיון ○	למכרז ●	לביצוע ○

רשימת אלומניום

שם הפריט	דלת דו כנפית	מספר הפריט
		א 014

רשות כבאות והצלה

ר.אירגנרג ר.שרמן
אדריכלות בע"מ רח' יגאל אלון 159 משרד 331

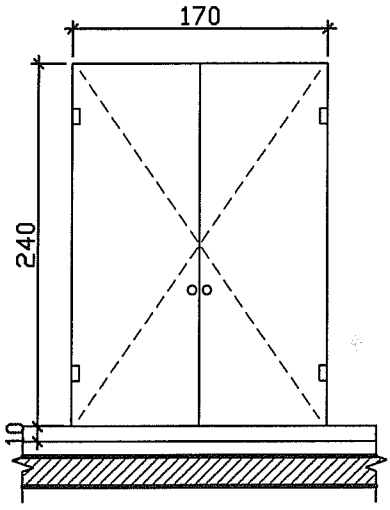

מבט

חתך

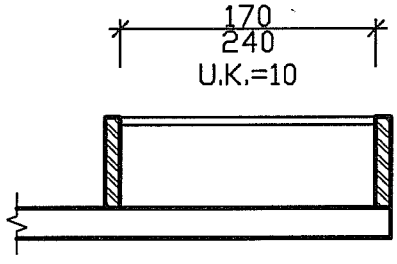

תכנית

תחנת כיבוי אש גן יבנה

מידות	רוחב	170 סמ	גובה	140 סמ	עובי קיר	10 סמ
תאור	דלת דו כנפית מסוג סיקורית לסגירת נישה לארון.					
	חלוקה כמסומן בתרשים					
גמר	צבע P.V.D.F מטלי בגוון ל.ב.א RAL					
פרזול	צירים וידיות לפתיחה ל.ב.א.					
זיגוג	זכוכית 6+6 מ'. הזיגוג שקוף ומחוסם.					
הערות	יש להכין תכנית ביצוע לאישור האדריכל.					

בנין		יח'	מיקום	תפוצה	תאריך עדכון	כללי
		1	מבואת כניסה		11.02.14	
						על המבצע לקחת מידות במקום ולקבל אשור האדריכל לפרטים לפני ביצוע התכנית
	סה"כ	1		לעיון ○	למכרז ●	לביצוע ○

רשימת אלומניום

שם הפריט	חלון אלומניום	מספר הפריט
		א 015

רשות כבאות והצלה

אדריכלות בע"מ רח' יגאל אלון 159 משרד 331
ב.אזובר ב.שרמן

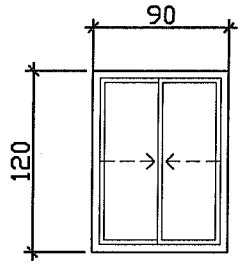

מבט

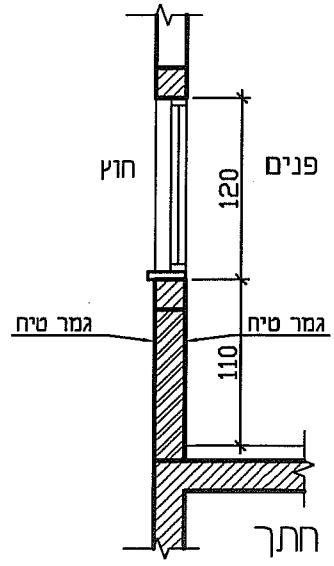

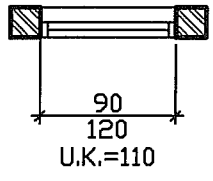

תכנית

מידות	רוחב	90 סמ	גובה	120 סמ	עובי קיר	20 סמ
תאור	חלון הדוה דו כנפי כנף על כנף דגם u21 חבי אקסטל .					
	חלוקה כמסומן בתרשים					
גמר	צבע P.V.D.F מטלי בגוון ל.ב.א RAL					
פרזול						
זיגוג	זכוכית 6+6 מי. הזיגוג שקוף ומחוסם.					
הערות	יש להכין תכנית ביצוע לאישור האדריכל.					

בנין		יח'	מיקום	תפוצה	תאריך עדכון	כללי
		1	חדרי מחסן		11.02.14	
		1	חדרי מדחס			
						על המבצע לקחת מידות במקום ולקבל אשור האדריכל לפרטים לפני ביצוע התכנית
	סה"כ	2		לעיון ○	למכרז ●	לביצוע ○

תחנת כיבוי אש גן יבנה

רשימת אלומניום

שם הפריט	קופינג אלומניום	מספר הפריט
		א 016

רשות כבאות והצלה

אדריכלות נע"מ רח' יגאל אלון 159 משרד 331

ב.איזנברג ב.שרמן

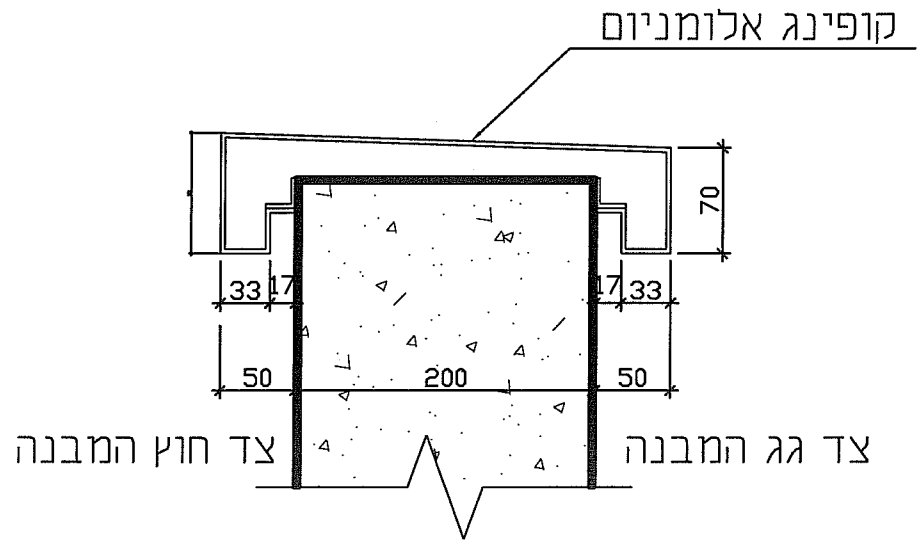

פרט קופינג

מידות	רוחב	30 סמ	אורך	162 מטר אורך	עובי קיר	20 סמ
תאור	חיפוי קופינג אלומניום עיג מעקות בגג המבנה.					
	יש לבצע חלוקה כך שלא ייוצרו קטעים באורך פחות מחצי מטר אורך.					
גמר	צבע בתנור בגוון ל.ב.א RAL					
פרזול						
זיגוג						
הערות	יש להכין תכנית ביצוע לאישור האדריכל.					

בנין		יח'	מיקום	תפוצה	תאריך עדכון	כללי
			גג מבנה		11.02.14	
						על המבצע לקחת מידות במקום ולקבל אשור האדריכל לפרטים לפני ביצוע התכנית
	סה"כ	2		לעיון ○	למכרז ●	לביצוע ○

תחנת כיבוי אש גן יבנה

רשימת אלומניום

תחנת כיבוי אש
רשות כבאות והצלה

רשימת שונות △

תפוצה

מס'	תאריך	תאור

שינויים

הערות כלליות:

א. המבצע אחראי לבדיקת השרטוטים ולהתאמתם במקום.
ב. על המבצע לבקר כל המידות. על כל טעות או אי התאמה עליו להודיע למתכנן.
ג. יש לקרוא שרטוט זה יחד עם:
(1) שרטוטי אדריכלות נוספים, לפי ההפניות.
(2) שרטוטי היועצים הנמענים לגליון זה.
(3) המפרט הכללי והמיוחד של עבודה זו.
(4) גיליון פרטי גמר ובניה 100
ד. היועץ הרשום בכותר גליון זה נושא באחריות מלאה מבחינה תוקית ומקצועית בנושאים שבתחום טיפולו.
ה. אין לעשות כל שימוש בגליון זה, או ברעיונות הגלומים בו ללא אישור בכתב מהמתכנן והיועץ הרשמים בכותר.

רשות כבאות והצלה

שם העבודה:	מספר העבודה:
תחנת כיבוי אש גן יבנה	**143**

שם הגליון: **רשימת שונות**

- לעיון ○
- למכרז ●
- לביצוע ○

מהדורה	מספר גליון	משתנה
1 △	L-X	קנה מידה

	שם:	תאריך:	הערות:
02.03.14			
תכנן:	איזנברג שרמן		
שרטט:	מטאה		
בדק:			
אישר:			

שם הקובץ: resimot.dwg

גודל גליון: A4-A3

מתכנן:
איזנברג-שרמן
אדריכלות בע"מ
רח' יגאל אלון 159 תל-אביב טל-6956859 פקס-6956831
E-mail ei_sh@netvision.net.il

מספר הפריט	שם הפריט
1	מראה

רשות כבאות והצלה

אדריכלות נוף, יואב אלון 159 משרד 331
ד.א.יזרעאל ת.ד.

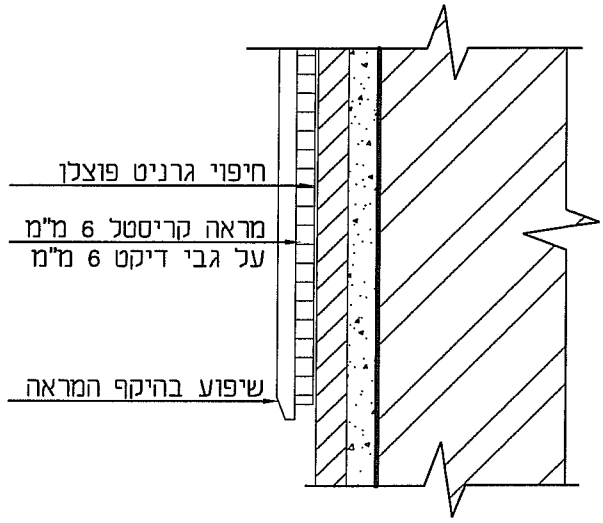

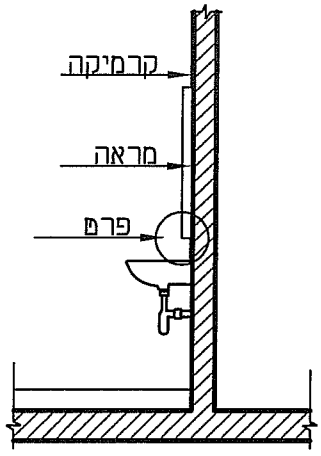

חתך

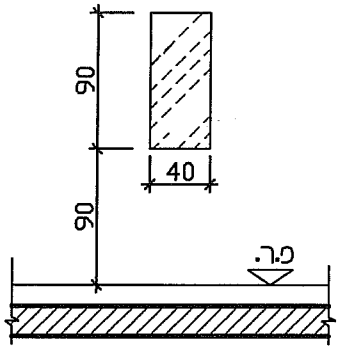

חזית

ק.מ. 1:50

מידות	אורך	90 סמ	רוחב	40 סמ	עובי	3 סמ
תאור	מראת קריסטל בעובי 6 מימ קנטים משופעים ומלוטשים. המראה מודבקת על לוח עץ לבוד בעובי 10 מימ.					
	ראה פרט מצורף.					
גמר						
פרזול						
זיגוג						
הערות						

בנין		יח'	מיקום
		1	שרותי נכים
		1	שרותים
	סה"כ	2	

תמוצה	תאריך עדכון	כללי
	11.02.14	
		על המבצע לקחת מידות במקום ולקבל אשור האדריכל לפרטים לפני ביצוע התכנית
לעיון ○	למכרז ●	לביצוע ○

תחנת כיבוי אש גן יבנה

רשימת שונות

מספר הפריט	שם הפריט
2	מראת קריסטל

רשות כבאות והצלה

אדריכלות בע"מ רח' יגאל אלון 159 מגדל אלון 331 קומה 7 תל אביב

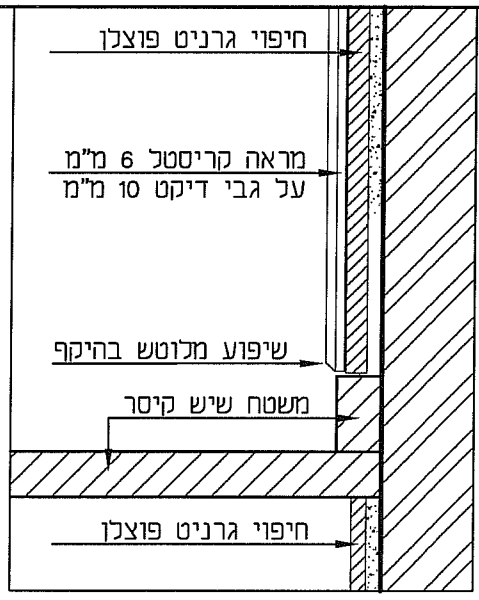

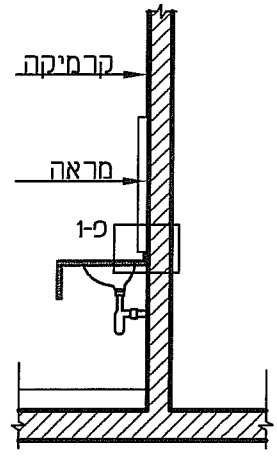

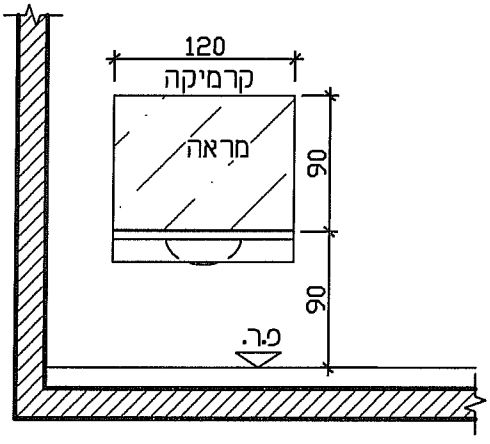

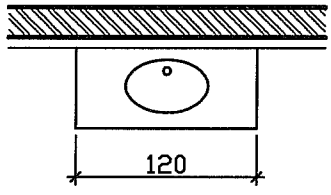

ק.מ. 1:50

מידות	אורך	רוחב	עובי קיר
	120 מ"מ	90 מ"מ	

תאור: מראת קריסטל בעובי 6 מ"מ קנטים משופעים ומלוטשים. המראה מודבקת על לוח עץ לבוד בעובי 10 מ"מ.
ראה פרט מצורף.

גמר

פרזול

זיגוג

הערות

תחנת כיבוי אש גן יבנה

בנין	יח'	מיקום
	2	שרותי חדרים
סה"כ	2	

תפוצה	תאריך עדכון	כללי
	11.02.14	
		על המבצע לקחת מידות במקום ולקבל אשור האדריכל לפרטים לפני ביצוע התכנית
לעיון ○	למכרז ●	לביצוע ○

רשימת שונות

מספר הפריט	שם הפריט
3	משטח כיורים

רשות כבאות והצלה

אדריכלות בע"מ רח' יגאל אלון 159 משרד 331
ר.איזנברג ר.שרמן

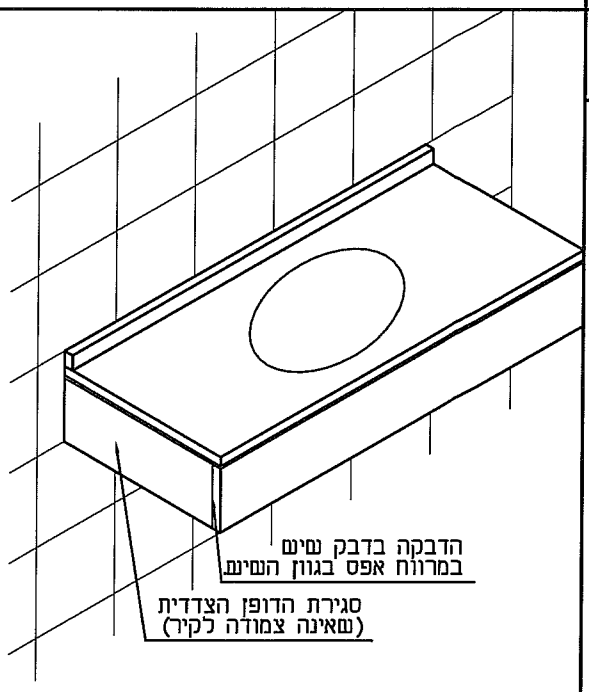

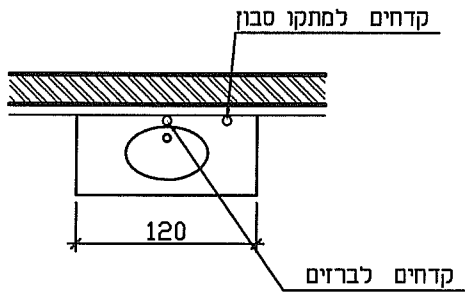

תכנית

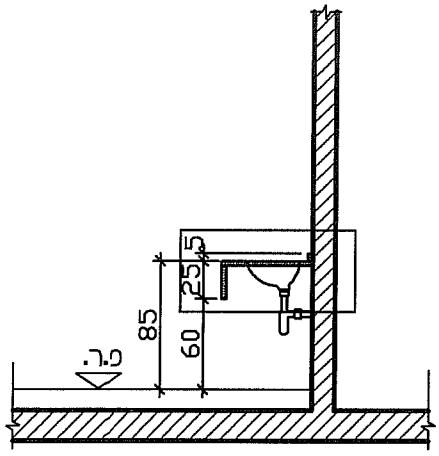

חתך

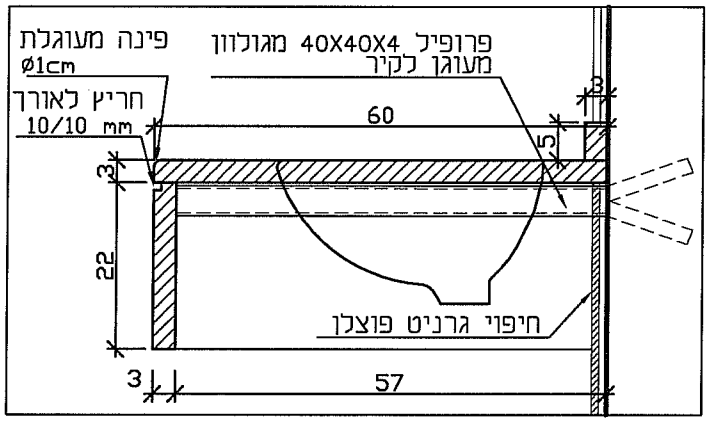

ק.מ. 1:50

מידות	אורך	120 סמ	רוחב	60 סמ	עובי	3 סמ
תאור	משטח כיורים + סינר מאבן קיסר בעובי 3 סמ מעוגן לפרופיל ברזל מגולוון.					
	המשטח כולל פתחים לכיורים , קדחים לברזי פרח וקדחים לסבוניות.					
גמר	גוון ל.ב.א					
פרזול						
זיגוג						
הערות						

תחנת כיבוי אש גן יבנה

בנין		יח'	מיקום
		1	שרותים
		2	שרותי חדרים
	סה"כ	3	

תפוצה	תאריך עדכון	כללי
	11.02.14	
		על המבצע לקחת מידות במקום ולקבל אשור האדריכל לפרטים לפני ביצוע התכנית
לעיון ○	למכרז ●	לביצוע ○

רשימת שונות

מספר הפריט	שם הפריט
4	ארונות אישיים - לוקרים

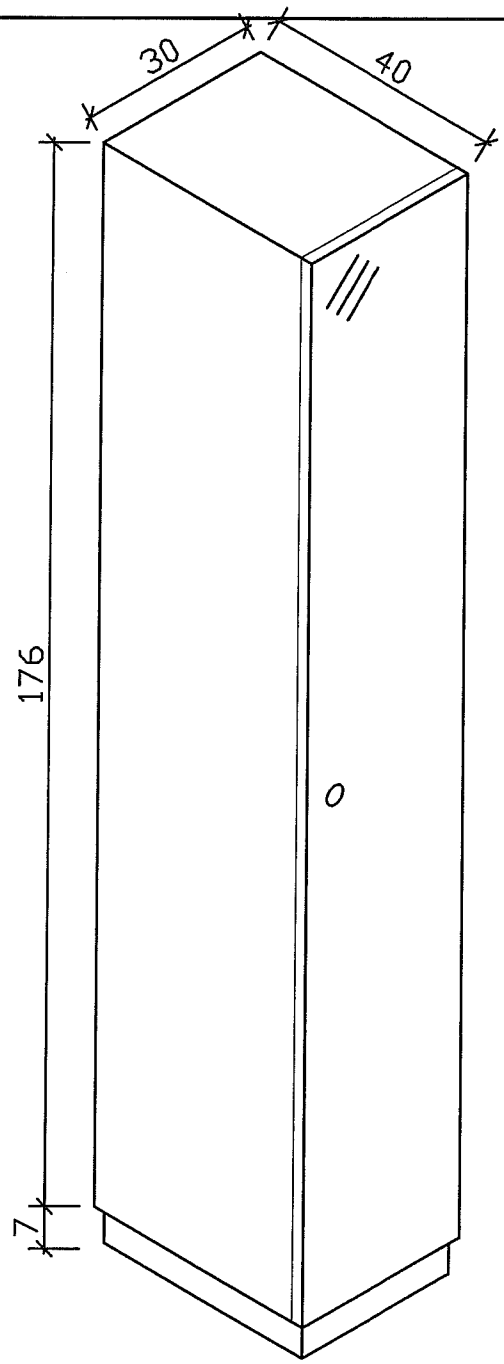

רשות כבאות והצלה

אדריכלות נוף בע"מ רח' יגאל אלון 159 משרד 331
ד.א.יזרעאל ת.ד.
טל/פקס

מידות	גובה	183 סמ	רוחב	30 סמ	עומק	40 סמ
תאור	לוקרים מחומר HPL דוגמת single חבי מנל או שויע כולל מוט תליה ומדפים פנימיים					
גמר	גוון ל.ב.א					
פרזול						
זיגוג						
הערות						

תחנת כיבוי אש גן יבנה

בנין		יח'	מיקום	תמוצה	תאריך עדכון	כללי
		6	חדר שינה		11.02.14	
		6	חדר שינה			
						על המבצע לקחת מידות במקום ולקבל אשור האדריכל לפרטים לפני ביצוע התכנית
	סה"כ	12		לעיון ○	למכרז ●	לביצוע ○

רשימת שונות

מספר הפריט	שם הפריט
5	שלט פיקטוגרמה על דלת

רשות כבאות והצלה

אדריכלות בע"מ, רח' יגאל אלון 159 תל אביב 6789141
ת.ד. 331

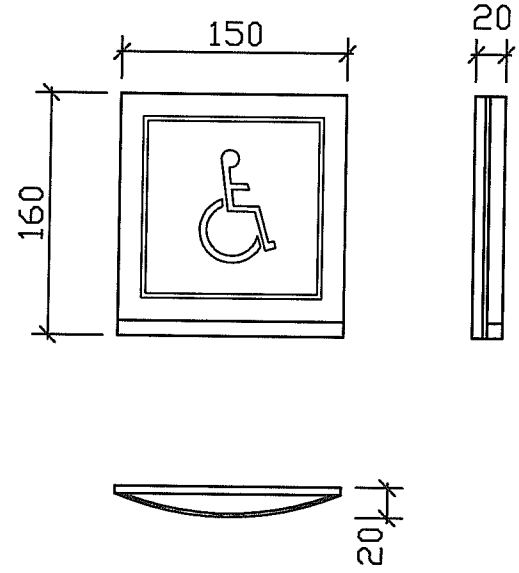

מידות	גובה	160 מ"מ	רוחב	150 מ"מ	עובי	20 מ"מ
תאור	שלט חד צדדי מותקן על דלת					
	שלטים מתוצרת "מירטקי" או "יסטהי" או שוו"ע.					
	הגרפיקה המסומנת כדוגמא בלבד. על כל דלת ודלת נדרש יהיה לציין את יעוד החדר או לחילופין בכיתוב שם החדר.					
	תבוצע גרפיקה ע"י קבלן השילוט אשר תאושר ע"י האדריכל ומזמין העבודה.					
גמר						
פרזול						
זיגוג						
הערות						

תחנת כיבוי אש גן יבנה

בנין		יח'	מיקום
		18	דלתות
	סה"כ	18	

תמוצה		תאריך עדכון	כללי
		11.02.14	
			על המבצע לקחת מידות במקום ולקבל אשור האדריכל לפרטים לפני ביצוע התכנית
לעיון ○	למכרז ●		לביצוע ○

רשימת שונות

מספר הפריט	שם הפריט
6	שלט אותיות בודדות

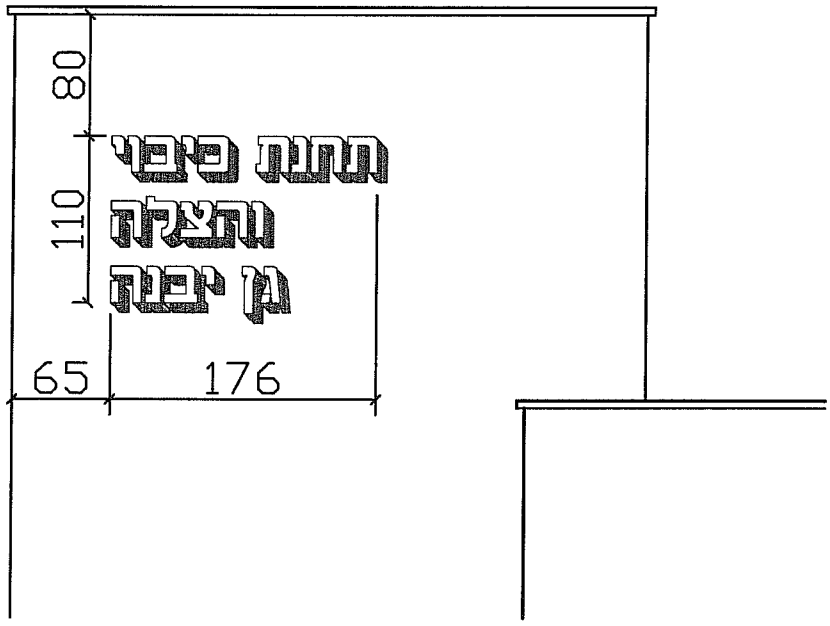

רשות כבאות והצלה

אדריכלות בע"מ, יואב אלון 159 מושב 331 ד.נ.שרון
ד.א.יזרעאל 1.ש.ר.ם

מידות	
תאור	שלט שם המבנה עשוי אותיות בודדות מאלומניום עם כיסוי פרספקס בגוון לבחירה
	גודל כל אות 250 מימ.
	השלט מואר עם חיישן הדלקה המתאים עצמו לאור ולחושך.
	תבוצע גרפיקה והנחיות ביצוע ע"י קבלן השילוט אשר תאושר ע"י האדריכל ומזמין העבודה.
גמר	
פרזול	
זיגוג	
הערות	

תחנת כיבוי אש גן יבנה

בנין		יח'	מיקום
		1	חזית דרומית
	סה"כ	1	

תמוצה	תאריך עדכון	כללי
	11.02.14	
לעיון ○	למכרז ●	לביצוע ○

על המבצע לקחת מידות במקום ולקבל אשור האדריכל לפרטים לפני ביצוע התכנית

רשימת שונות

מספר הפריט	שם הפריט
7	סמל רשות הכבאות.

רשות כבאות והצלה

אדריכלות בע"מ רח' יגאל אלון 159 תל אביב 331
ד.אזובריב ד.שרמן

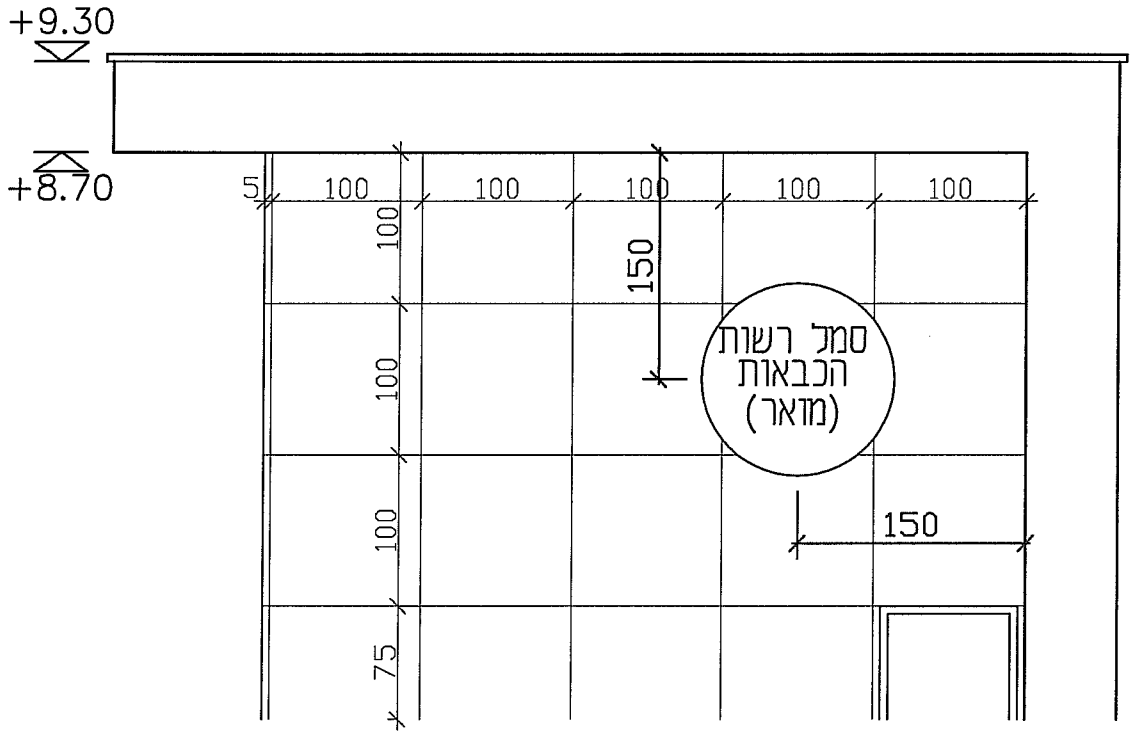

תחנת כיבוי אש גן יבנה

מידות	קוטר 130 סמ.
תאור	שלט סמל של רשות הכבאות בקופסה עגולה מאלומניום עם כיסוי פרספקס בגוון לבחירה השלט מואר עם חיישן הדלקה המתאים עצמו לאור ולחושך. תבוצע גרפיקה והנחיות ביצוע ע"י קבלן השילוט אשר תאושר ע"י האדריכל ומזמין העבודה.
גמר	
פרזול	
זיגוג	
הערות	

בנין		יח'	מיקום
		1	חזית מערבית
		1	חזית מזרחית
	סה"כ	2	

תמוצה	תאריך עדכון	כללי
	11.02.14	
		על המבצע לקחת מידות במקום ולקבל אשר האדריכל לפרטים לפני ביצוע התכנית
לעיון ○	למכרז ●	לביצוע ○

רשימת שונות

ב. איזנברג-ב. שרמן אדריכלות ותכנון ערים בע"מ

רח' יגאל אלון 159 תל-אביב טל-6956831 פקס-6956859 E-mail ei_sh@netvision.net.il

מספר: 168 סדרה: M	תחנת כיבוי אש גן יבנה רשימת גיליונות – אדריכלות \\Moshe\D:\Projects\168-kibuy es-gan yavne\Arc	תאריך 02.03.14
		עמוד: 1 מתוך: 1

*	שם הקובץ	מס' גליון	שם גליון/השרטוט	קנ"מ	תאריך עדכון	מה'	לעיון	למרכז	לביצוע
		[100...]	תוכניות						
	hagasa.dwg	M100	תכנית העמדה	1:250	02.03.14	1	○	●	○
	hagasa.dwg	M101	תכנית ק. קרקע	1:50	02.03.14	1	○	●	○
	hagasa.dwg	M102	תכנית מפלס +3.60	1:50	02.03.14	1	○	●	○
	hagasa.dwg	M103	תכנית מפלס +5.40	1:50	02.03.14	1	○	●	○
	hagasa.dwg	M104	תכנית גגות	1:50	02.03.14	1	○	●	○
	hagasa.dwg	M110	תכנית תקרות ותגמירים	1:50	02.03.14	1	○	●	○
		[200...]	חתכים						
	hagasa.dwg	M201	חתכים	1:50	02.03.14	1	○	●	○
		[300...]	חזיתות						
	hagasa.dwg	M301	חזיתות	1:50	02.03.14	1	○	●	○
		[400...]	פרטים						
	madrgot.dwg	M401	פרטי מדרגות	1:25/5	02.03.14	1	○	●	○
	pert-panel.dwg	M402	פרטי חיפוי לוחות HPL	1:25/5	02.03.14	1	○	●	○
	perat-itum.dwg	M403	פרטי איטום	ללא	27.03.14	1	○	●	○
	prt.dwg	M404	פרטי בניין כלליים	משתנה	27.03.14	1	○	●	○
	prt.dwg	M405	פרטי בניין כלליים	משתנה	27.03.14	1	○	●	○
		[L...]	רשימות						
	Resimot	M List	חוברת רשימת מסגרות, נגרות, אלומניום ושונות.	משתנה	02.03.14	1	○	●	○

נבדק ע"י משה מולאים תאריך 02.03.14 חתימה

תפוצה

מהדורה	תאריך	

תפוצה נוספת

מהדורה	תאריך	נמען \ שם	כמות	בכתב	בקובץ

שינויים

מס.	תאריך	תאור

הערות כלליות:

א. המבצע אחראי לבדיקת השרטוטים ולהתאמתם בשטח.
ב. על המבצע לבדוק כל המידות. על כל טעות או אי התאמה עליו להודיע למתכנן.
ג. יש לקרוא שרטוט זה יחד עם:
(1) שרטטי אדריכלות נוספים, לפי הנחיות.
(2) שרטטי היועצים הנמענים לציין זה.
(3) המפרט הכללי והמיוחד של עבודה זו.
ד. היועצ רשאים בכתב וברור זה נציג האדריכל מלאי מבחינה תוכנית ומקצועית בנושאים שבתחום סימכו.
ה. אין לעשות כל שינוים בצורים זה, אלא בהערות הנחומים בו בלא אישור בכתב מהמתכנן והיועצ הרלוונטים בכתב.

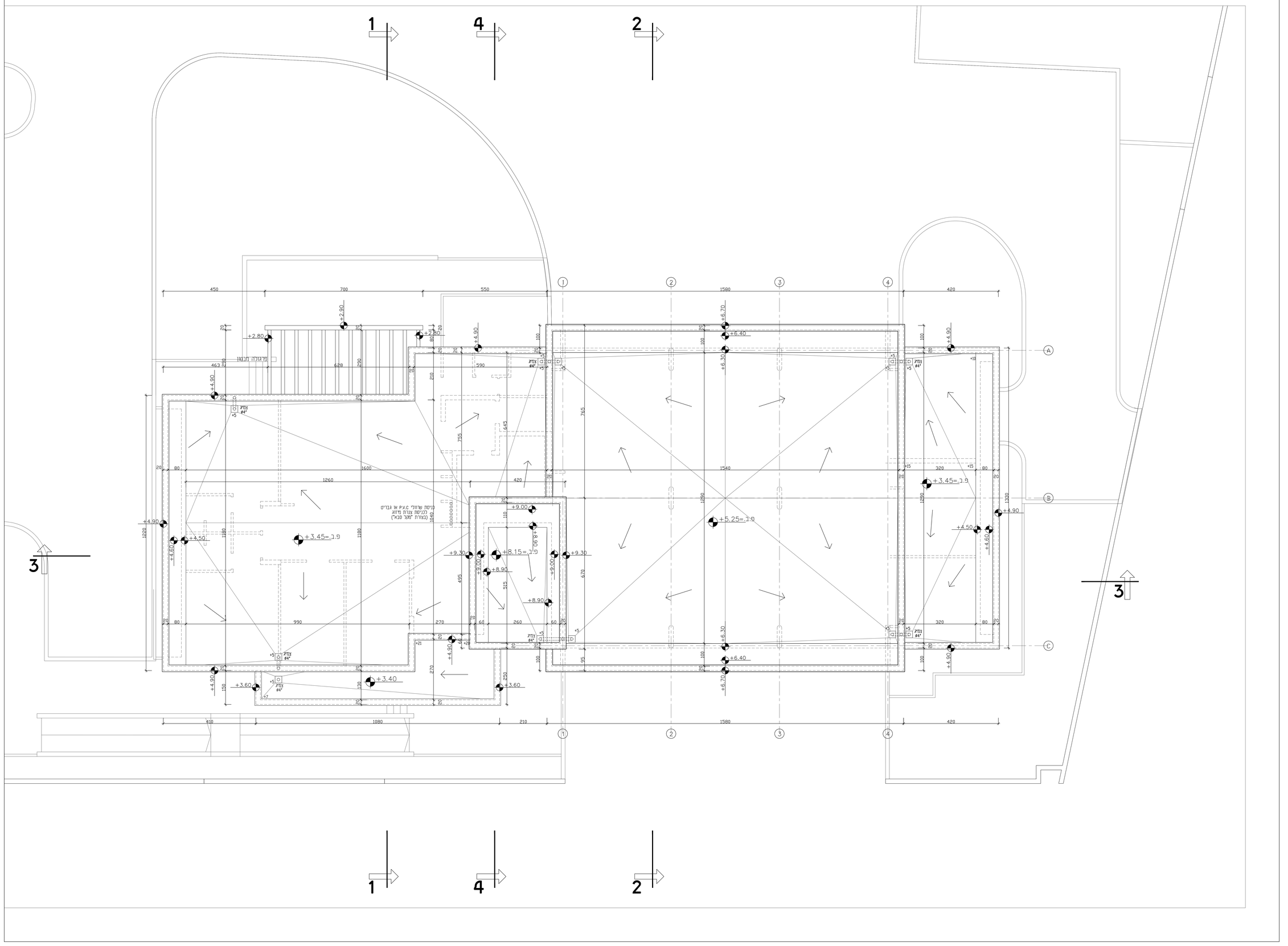

תרשים סכמתי:	

רשות כבאות והצלה

מספר העבודה	שם העבודה
168\13	תחנת כיבוי אש גן יבנה

○ לעיון ● למכרז ○ לביצוע	שם הציור: תכנית גגות	
1:50 קנה מידה	M104 מספר ציר/ון	1 מהדורה

חותמת:	תאריך:	שם	
		02.03.14	
		בת שבע שרמן אינג' גרשונסקר	צוות תיכנון:
		משה מלאכים	ביצוע תיכנון ושרטוט:
		בת שבע שרמן	בקורת:
			אשור:

שם הובץ: hagasa.dwg	X-REF:
גודל ציור: 900 X 1400	

מתכנן:
איזנברג-שרמן
אדריכלות בע"מ
רח' אבבי 9 ת.ד. 6744.3 מיקוד
טל: 03 – 6956859 פקס: 03 – 6956831
E-mail: el_shifner1vision.net.il

יועץ:

מגרש מגורים 1:250
1 : 250 מדד מדוד
מפת סביבה
1:2500 מקור
מגרש מגורים
דרך גישה
מבנה מגורים
מבנה עזר
מבנה מגורים
מבנה עזר
מבנה מגורים
מבנה עזר

תפוצה

מהדורה	תאריך	1	2	3	4	5	6	7	8	9	10	11	12	13	14	15	16	לביצוע	לקיום
																		○	●
																		○	○
																		○	○
																		○	○
																		○	○
																		○	○
																		○	○
																		○	○

תפוצה נוספת

מהדורה	תאריך	נמען \ שם	כמות	לביצוע	לקיום
				○	○
				○	○
				○	○
				○	○
				○	○
				○	○
				○	○

שינויים

מהדורה	תאריך	תאור

הערות כלליות:

א. המבנע אחראי לבדיקת השרטוטים וללהאימתם במלום.
ב. על המבנע לבמר כל הסדות. על כל טעות או אי התאמה עדיו להודיע למתכנו.
ג. יש לקרוא שרטום זה יחד עם:
(1) שרטטי אדריכלות נוספים, לפי הסניות.
(2) שרטטי היועצים הנמנעים לעיין זה.
(3) המפרט הכללי והמיוחד של עבודה זו.
ד. היועצ רשאי בכתב לבמר זה נמא באחריות מלאה מבחינה תוכנ ומקצועית בנושאים שבתחום סימכו.
ה. אין לעשות כל שלום בשרטו זה, אל בהערות האמורים בו ללא אישור בכתב מאת מתכנו והיועצ הרלוונטים בנוסף.

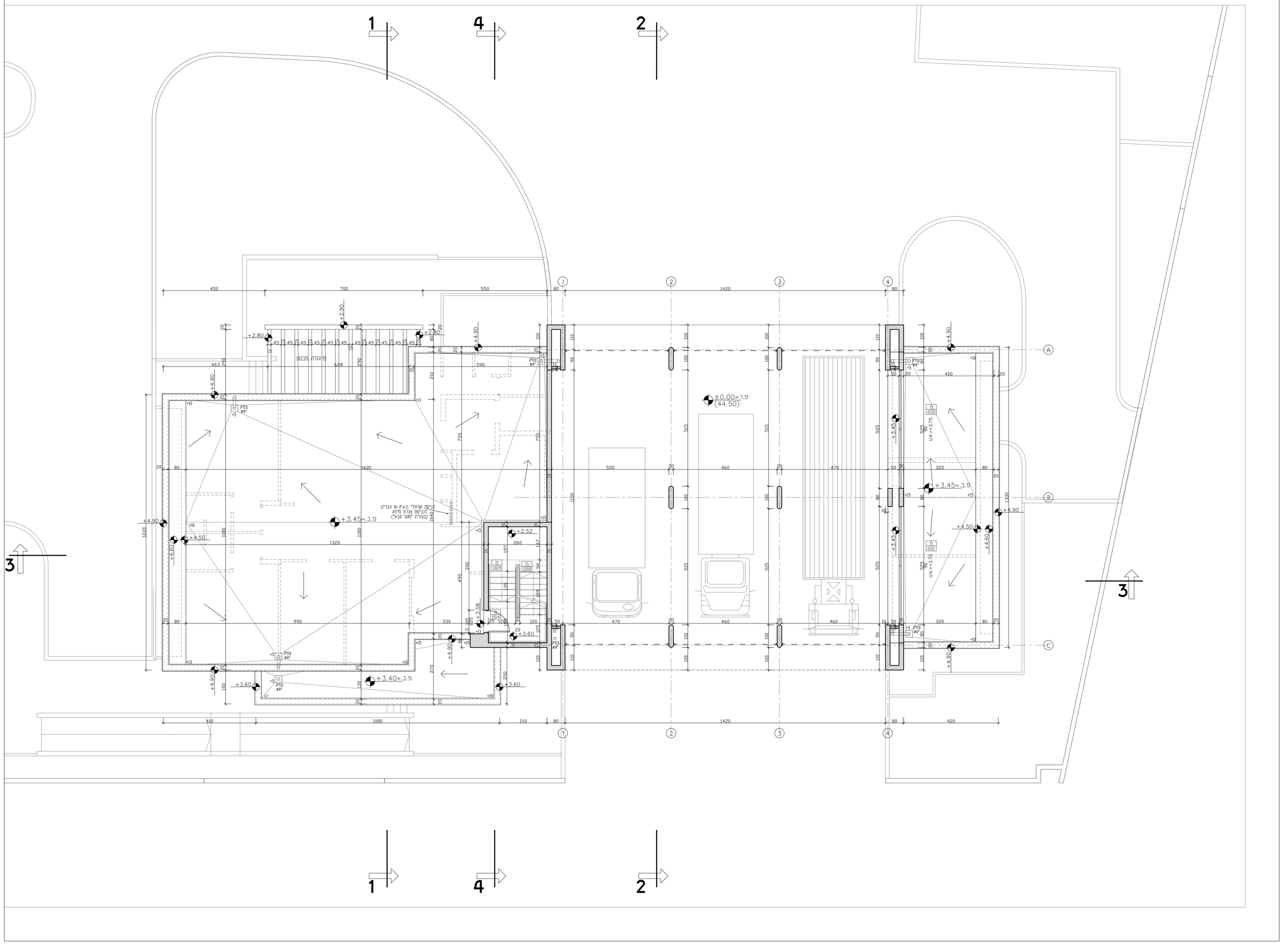

מזמין:	
תכנון:	
מתכנן:	איזנברג-שרמן אדריכלות בע"מ יגאל אלון 159 תל אביב מיקוד 67443 טלפון: 03 - 6956831 פקס: 03 - 6956859 E-mail: el_shi@netvision.net.il

רשות כבאות והצלה

שם הבנין:	מספר העבודה:
תחנת כיבוי אש גן יבנה	168\13

שם הציור:	מהדורה	מספר ציור	קנה מידה
תכנית מפלס +3.60	1	M102	1:50

	שם	תאריך:	תוכנית:
02.03.14	בת שבע שרמן		
צוות תיכון	אינר גרשנשטר		
בינוי ופיקוח	משה מלאים		
בטרה	בת שבע שרמן		
אשור:			

שם הגוביע:	hagasa.dwg
עדיל ציור:	900 X 1400
X-REF:	

תפוצה

מהדורה	תאריך	1	2	3	4	5	6	7	8	9	10	11	12	13	14	15	16	לביצוע	לקבלן
0																		●	○
																		○	○
																		○	○
																		○	○
																		○	○
																		○	○
																		○	○
																		○	○

תפוצה נוספת

מהדורה	תאריך	נמען \ שם	כמות	לביצוע	לקבלן
				○	○
				○	○
				○	○
				○	○
				○	○
				○	○
				○	○

שינויים

מהדורה	תאריך	תאור

הערות כלליות:

א. המבנע אחראי לבדיקת השרטוטים וללהאימתם במקום.
ב. על המבנע לבקר כל הסדיות. על כל טעות או אי התאמה עליו להודיע למתכנן.
ג. יש לקרוא שרטוט זה יחד עם:
(1) שרטטי אדריכלות נוספים, לפי הרלוונטי.
(2) שרטטי היועצים הנמענים לציין זה.
(3) המפרט הטכני והמיוחד של עבודה זו.
ד. החיצים הרשום בכחול ברח זה נמצא באחריות מלאה מבחינה תוכנית ומקצועית בנושאים שבתחום סימולו.
ה. אין לעשות כל שינוים בשרטוט זה, אלא בהערות המתאים בו בלא אישור בכתב מהמתכנן והיועץ הרלוונטים בכתב.

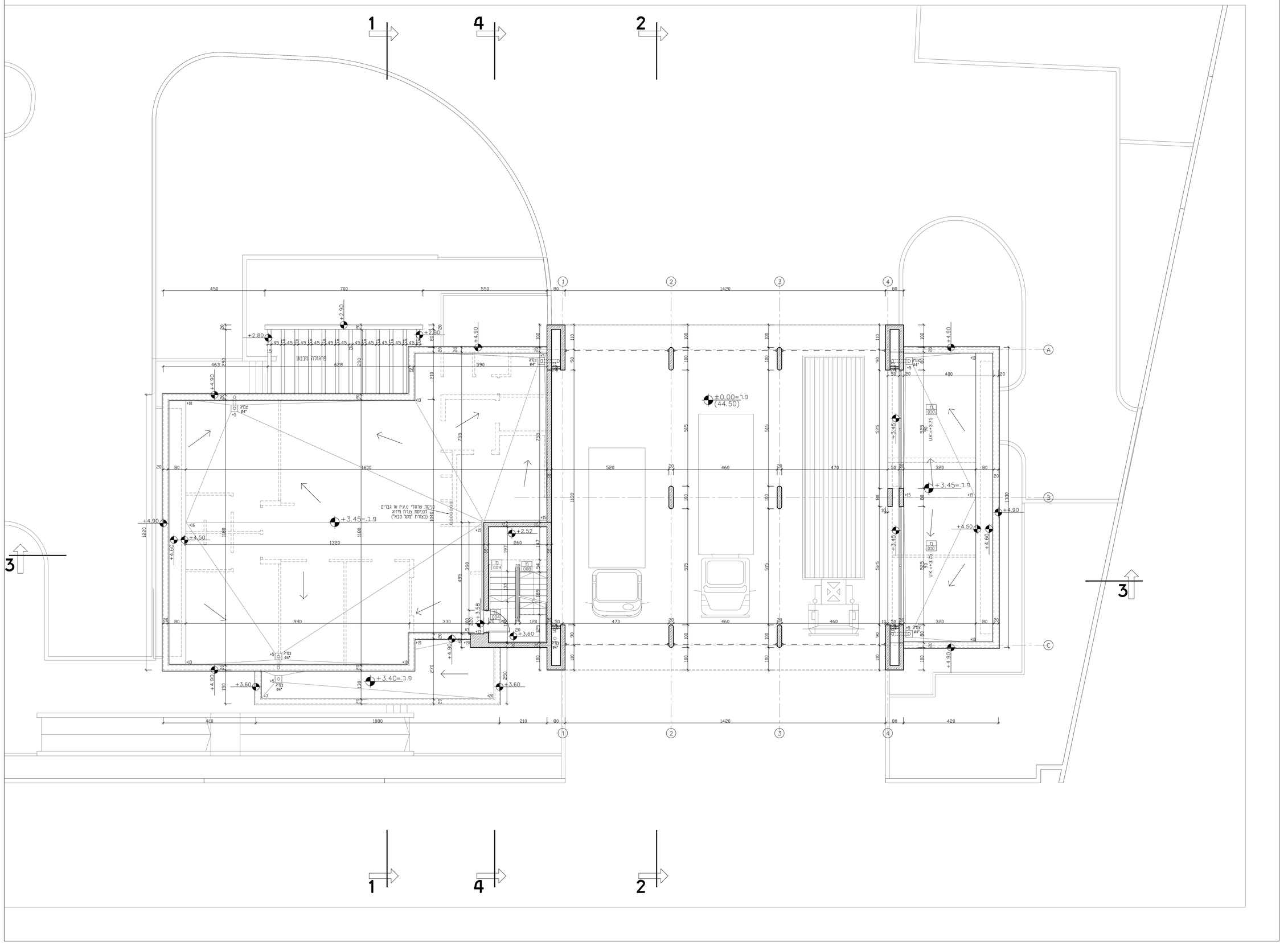

תכנון מפלס +5.40

מהדורה	מספר גיליון	קנה מידה
1	M103	1:50

מתכנן:	שם	תאריך:
צוות תיכנון	בת שבע שרמן אינג' גרישנשטר	02.03.14
בינוי וחיבור ושרטוט	משה מלאים	
בטיחות	בת שבע שרמן	
אישור:		

שם הגוביץ	hagasa.dwg
גודל גיליון	900 X 1400

X-REF:

מתכנן:
איזנברג-שרמן
אדריכלות בע"מ
יגאל אלון 150 תל אביב 6744143 מיקוד
טלפון: 03 - 6956859 פקס: 03 - 6956831
e-mail: shirnet@vision.net.il

יועץ:

מרשם מכמד:

רשות כבאות והצלה

שם הגבוזה:	מספר הגבוזה:
תחנת כיבוי אש גן יבנה	168\13

שם הגביוץ:	לעיון	למכרז	לביצוע
תכנית מפלס +5.40	○	●	○

תפוצה

מהנדס	תאריך	1	2	3	4	5	6	7	8	9	10	11	12	13	14	15	16	ביבוע קליל
△																	●	○
△																		○
△																		○
△																		○
△																		○
△																		○
△																		○
△																		○
△																		○
△																		○

תפוצה נוספת

מהנדס	תאריך	נמען \ שם	כמות	ביבוע קליל
△				○
△				○
△				○

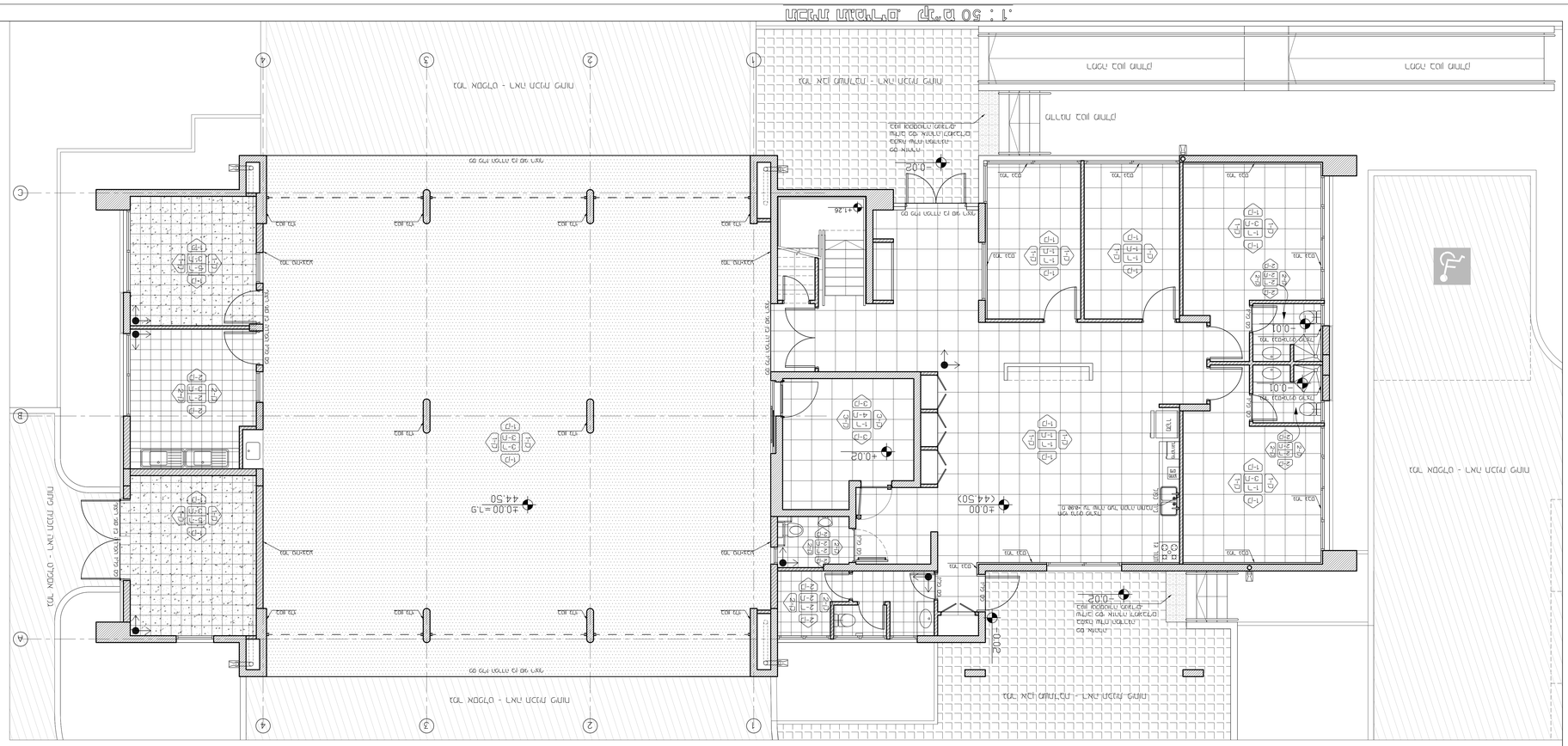
תכנית הקומה - קומת הכניסה
1 : 50
קומת הכניסה - כולל הכניסה לבניין
קומת המגלה - כולל הכניסה לבניין
קומת המגלה - כולל הכניסה לבניין
קומת המגל

מס'	שרטוט	תאריך

גודל גיליון	הפצה	כמות
1	מהדורה	

הערות:

1. טוח הבטון ביסודות ב-30. שקיעה "8.
בדאשר בכלונאות ב-30.
2. האיכות יסוד לפי הנחיות מהנדס חשמל.
אין לרחך ברזל קונסטרוקטיבי.
3. בקרבת חפירה אורך פעיל יחושב לפי החתשים

4. יש לזמן את מהנדס הביסוס בזמן היציקה הכלונאות.
5. אורך כלונאות סופי יקבע במקום ע"י מהנדס הביסוס.
6. יש לקרא תכ' זו יחד עם תכניות קונסט מתאימות.
7. יש לסתת את ראש הכלונס עד לקבלת בטון נקי
לפני יציקת ראשי כלונאות,קורות קשר ועמודים.
8. יש להקשיח את כלוב הזיון באמצעות מוטות אלכסוניים.
ריתוך אפשרי רק באמצעות אלקטרודה "זיקה 4.

כעיון	למכרז	לביצוע

שם הפרויקט:

תחנת כיבוי אש
גן יבנה

שם הגיליון:

תכנית יסודות

קנ"מ: 1 : 50	תאריך: 12.02.14
מס' תכ': 1091-01	מהדורה מספר 1

גלבברג מהנדסים
רח' אלקחי 5, רמת אביב ג' טל: 03-6416992
E-mail: mark376@netvision.net.il

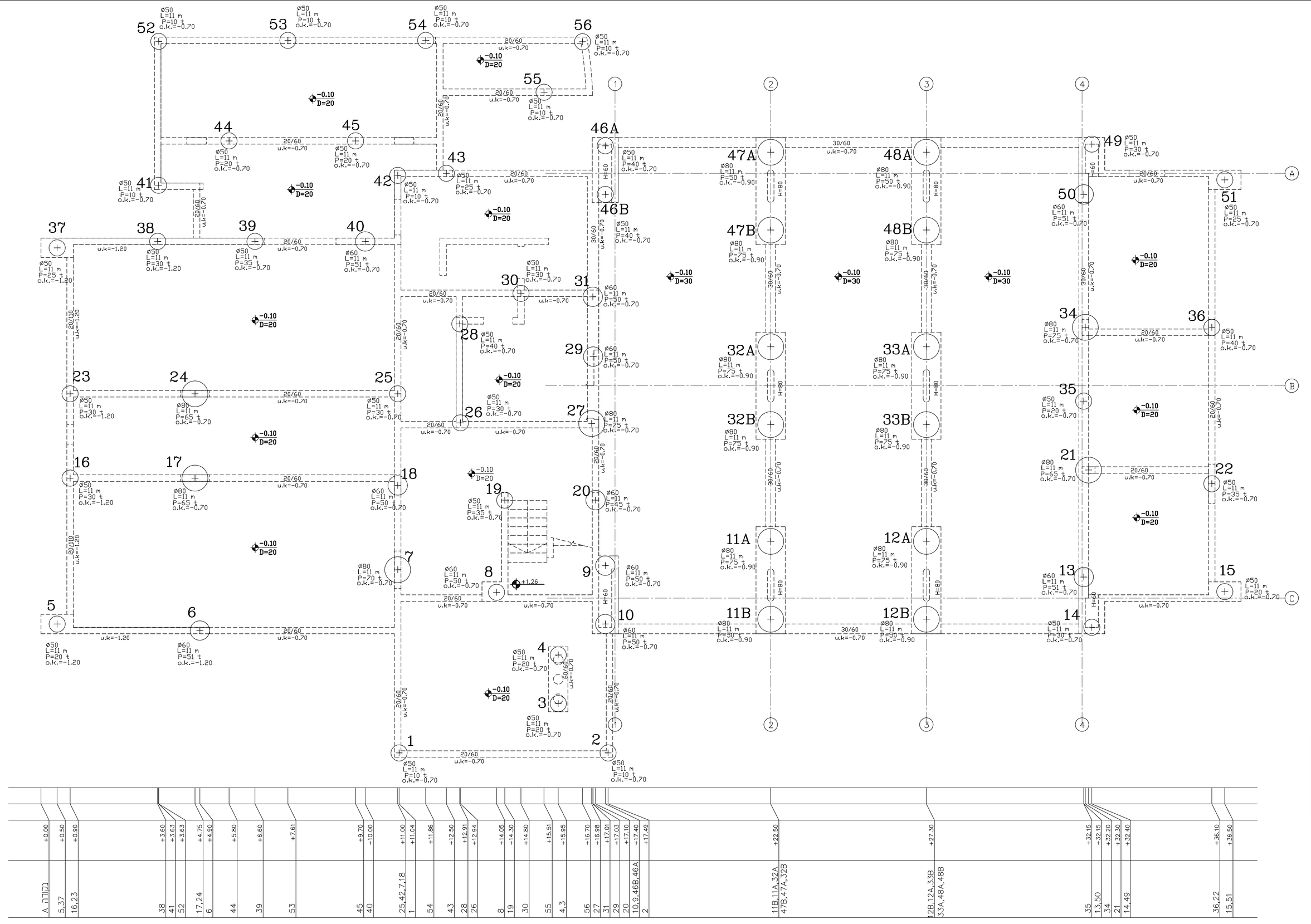

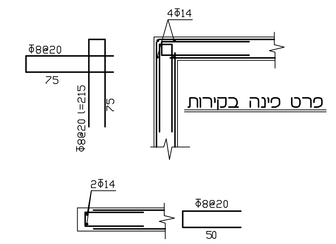

פרט פינה בקירות

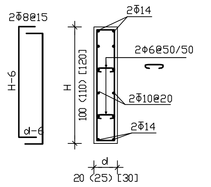

פרט בקצה קיר

פרט קיר 1 : 25

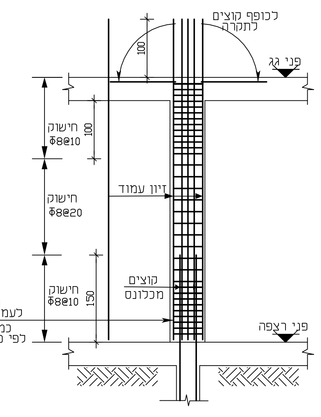

פרט עמוד טיפוסי 1 : 25

רשימת כלונסאות

מס' כלונס	קוטר (סמ)	אורך מינימלי (מ')	זיון כלונס	קוצים
1-5,14-16,19,22,23,25,26,28,30 35-39,41-45,46A,46B,49,51-56	50	11	8ϕ14	8ϕ14
6,8-10,13,18,20,29,31,40,50	60	11	8ϕ16	8ϕ14
7,11A,11B,12A,12B,17,21,24,27,32A 32B,33A,33B,34,47A,47B,48A,48B	80	11	13ϕ16	10ϕ16

רשימת עמודים

מס' עמוד	קומת קרקע	
	חתך	זיון
21	20x40	6ϕ14
34,36	20x50	10ϕ14
100,101,102	20x60	10ϕ14
18	20x65	10ϕ14
17,24	20x90	14ϕ12
11,12,32,33,47,48	20x100	14ϕ14

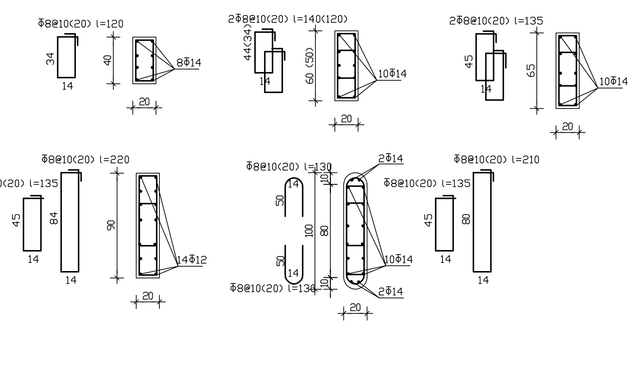

פרטי עמודים 1 : 25

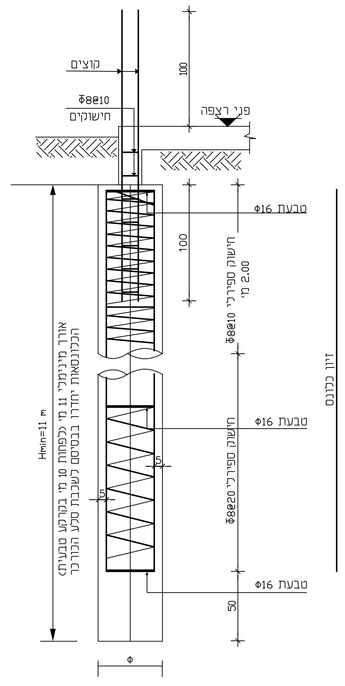

פרט כלונס טיפוסי 1 : 25

פרט קוצים מכלונס לקיר

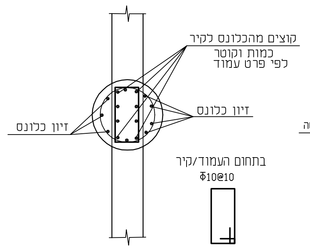

סכימה להקטנת חתך קיר/עמוד

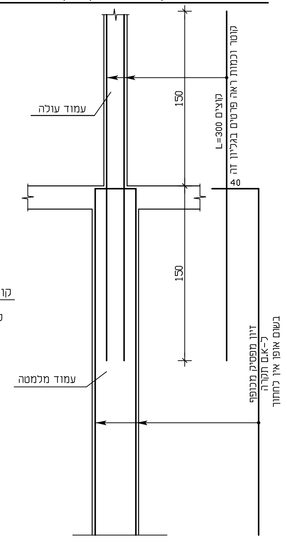

סכימה להוצאת קוצים מקורות או תקרות

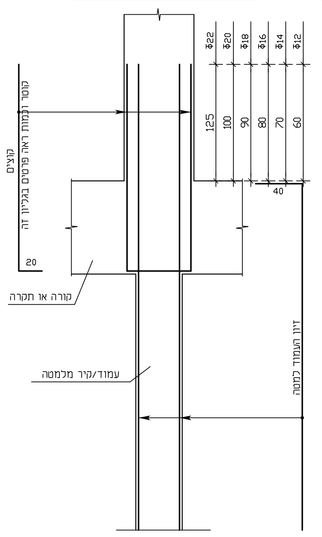

חתך אופייני לזיון קירות

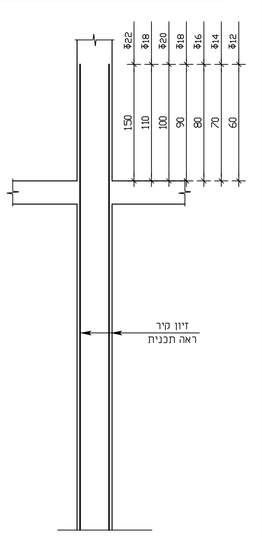

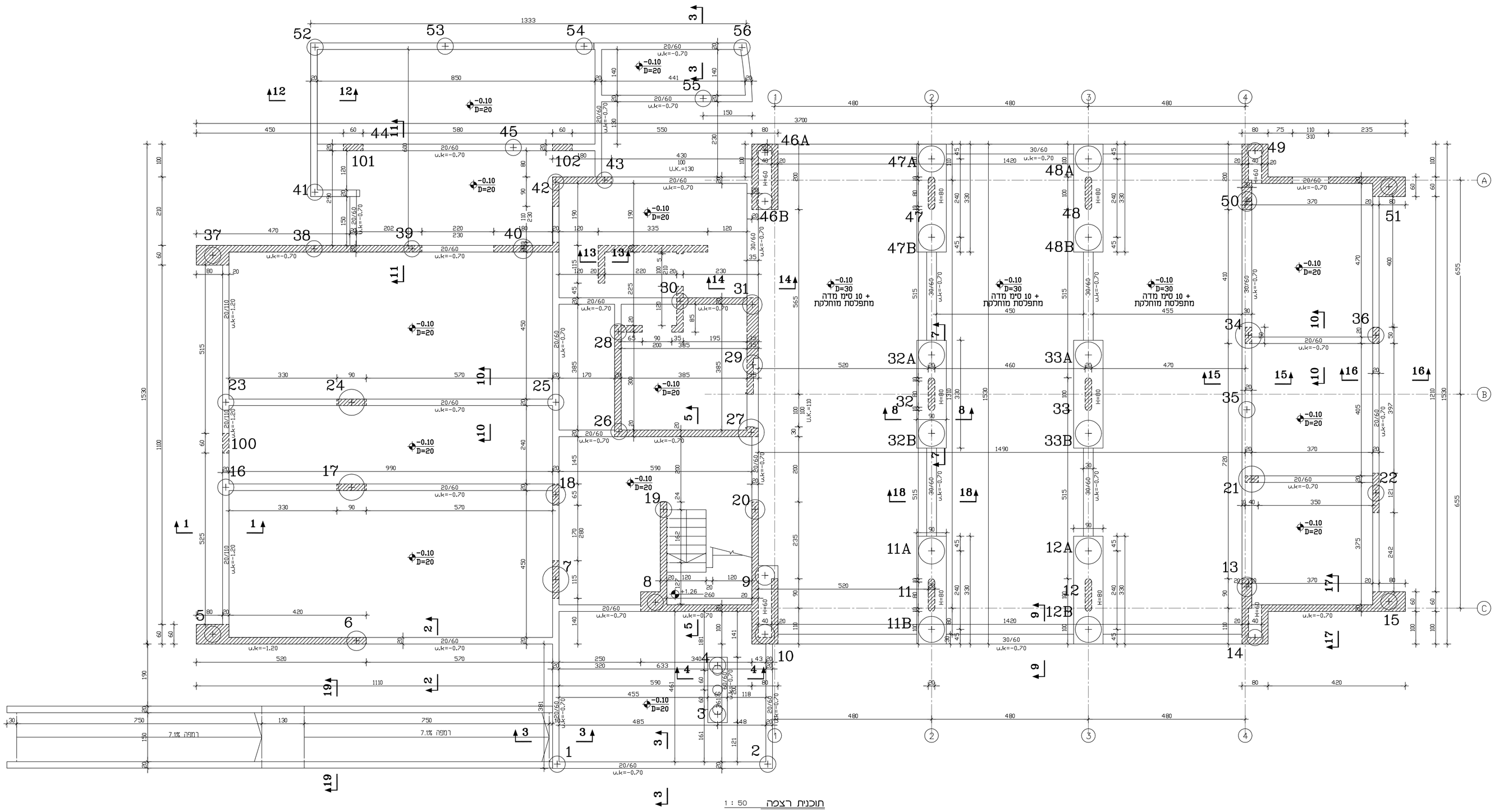

תוכנית רצפה 1 : 50

הערות :

1. סוג הבטון ב-30.
2. הארקת יסוד לפי הנחיות מהנדס חשמל.
אין לחרור ברזל קונסטרוקטיבי.
3. יש לקרא תכ' זו יחד עם תכניות קונסי מתאימות.
4. עובי ביסי הבטון 3 סמ.
5. תחכים ראה גיליון ק-4.
6. יש לבצע איטום לפי הנחיות יועץ האיטום.

מס:	שינוי	תאריך

תאריך: הפצה כמות

גודל גליון | מהדורה | 1

לעיון | למכרז | לביצוע

שם הפרויקט:

תחנת כיבוי אש
גן יבנה

שם הגליון :

תכנית רצפה
במפלס -0.10

קנ"מ 1 : 50	תאריך : 12.02.14
מס' תכ: 1091-02	מהדורה מספר: 1

גלברג מהנדסים

רח' אלקחי 5, רמת אביב ג' טל : 03-6416992

E- mail: mark376@netvision.net.il

מס'	שינוי	תאריך

תאריך: הפצה כמות

גודל גליון | מהדורה 1

הערות:

1. סוג הבטון ב-30.
2. האדמת יסוד לפי הנחיות מהנדס חשמל.
איו לבחור ברזל קונסטרוקטיבי.
3. יש לקרא תכ זו יחד עם תכניות קונסי מחאימות.
4. עובי ניסוי הבטון 3 סמ.
5. חתכים ראה בגיליון ב-4.
6. יש לבצע איטום לפי הנחיות יועץ האיטום.

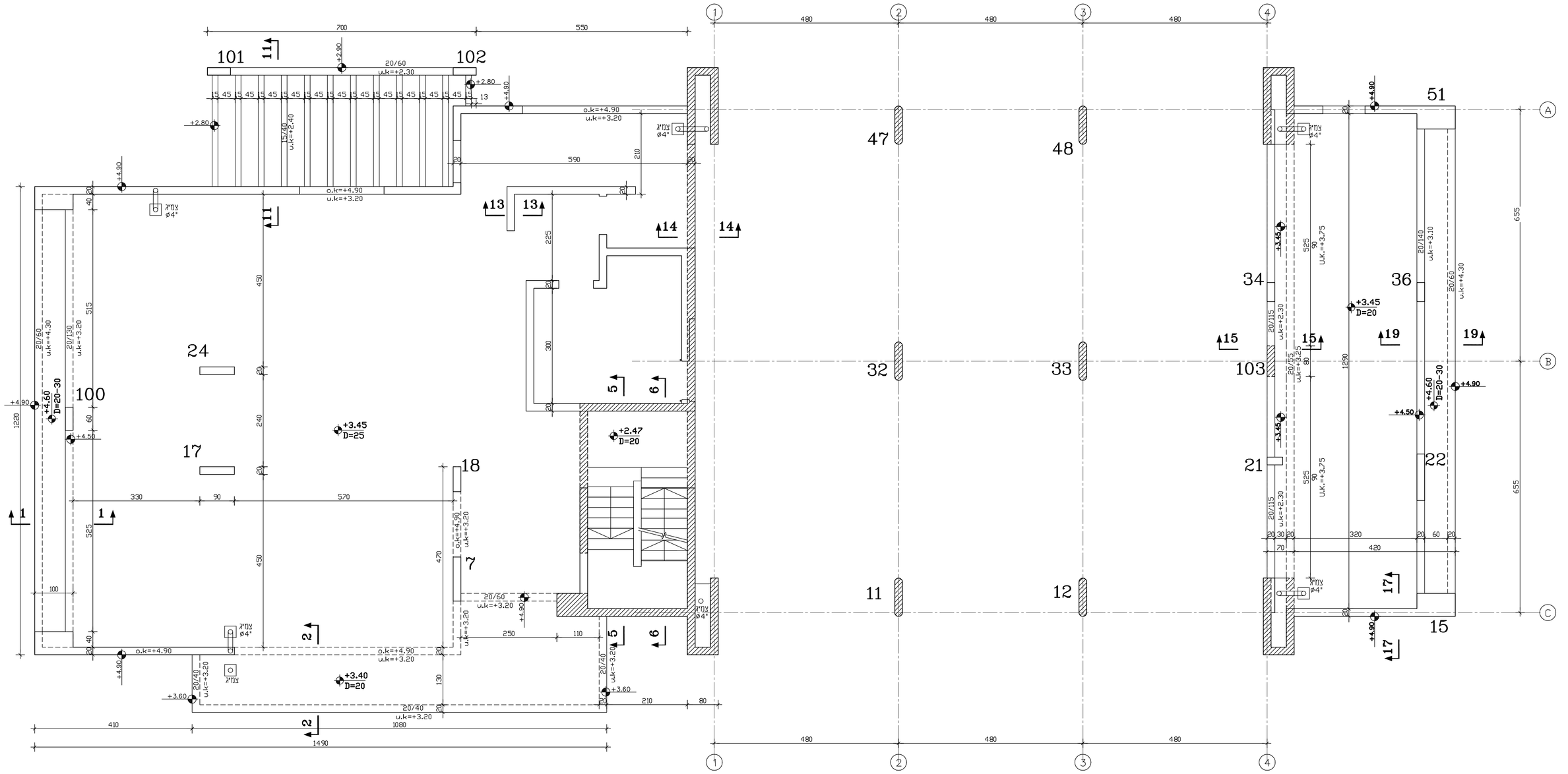

תוכנית תקרה במפלס +3.45 1 : 50

פרט איטום גג שטוח

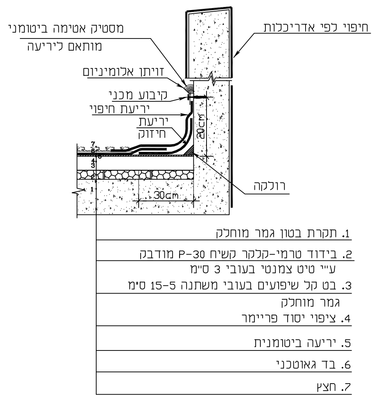

1. תקרת בטון גמר מוחלק
2. בידוד טרמי-קלקר קשיח P-30 מודבק
ע"י טיט צמנטי בעובי 3 ס"מ
3. בט קל שיפועים בעובי משתנה 5-15 ס"מ
גמר מוחלק
4. ציפוי יסוד פריימר
5. יריעה ביטומנית
6. בד גאוטכני
7. חצץ

פרט מרזב

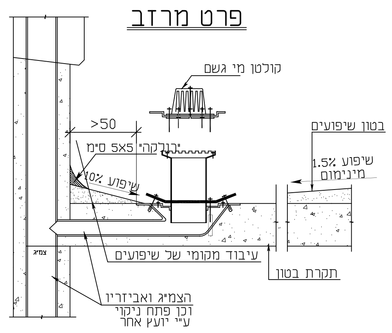

פרט איטום ובידוד גג לא מרוצף

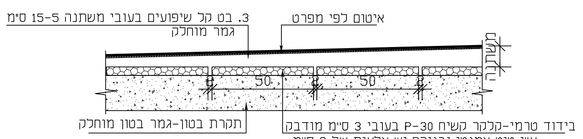

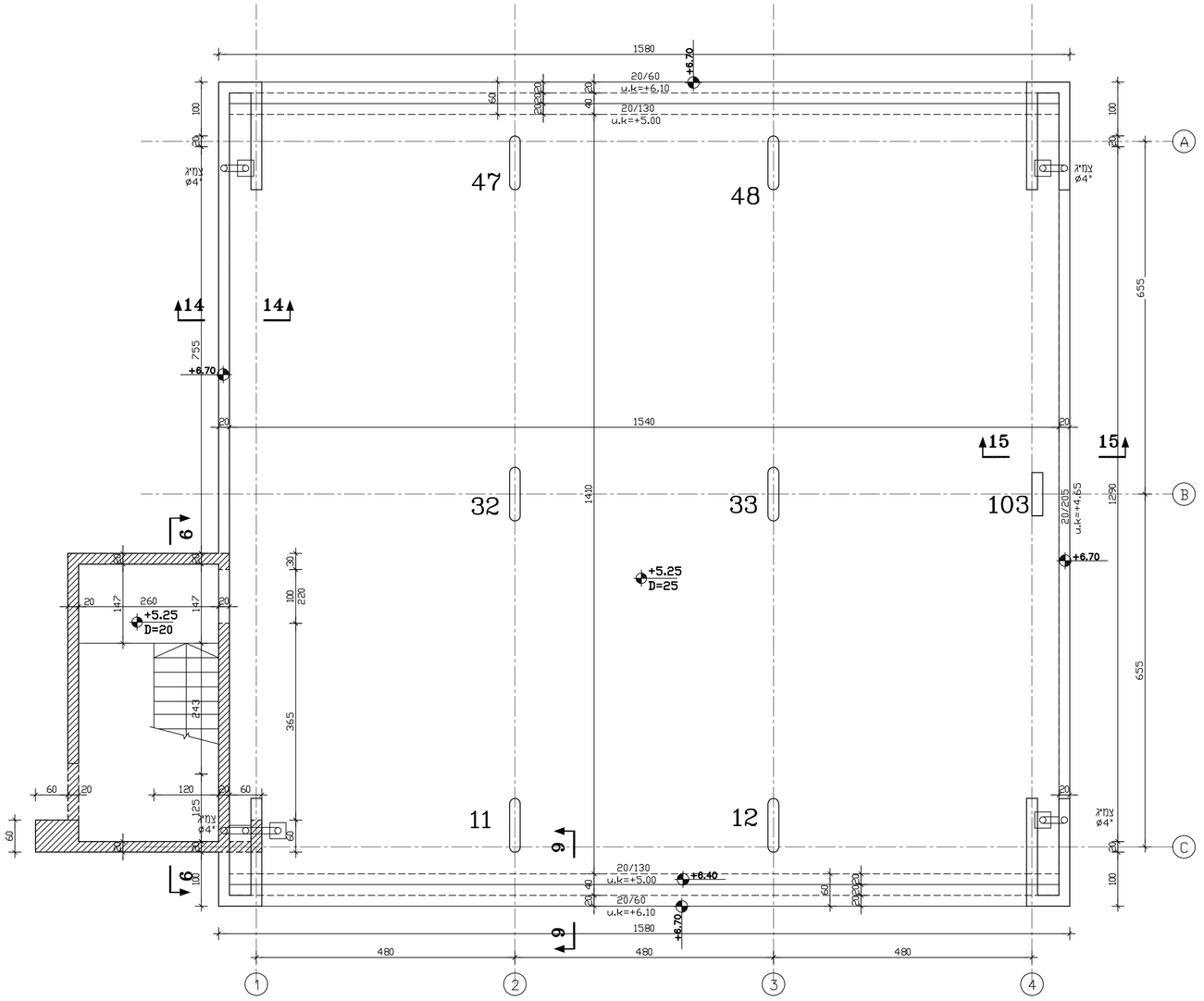

תוכנית תקרה במפלס +5.25 1 : 50

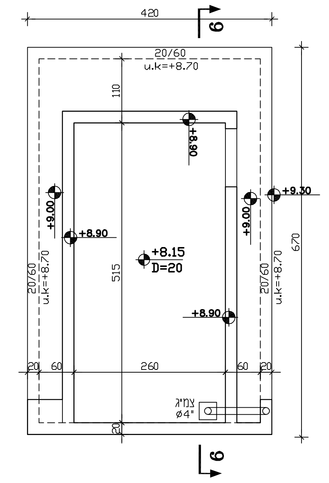

תוכנית תקרה במפלס +8.15 1 : 50
מעל חדר המדרגות

כעיון | למכרז | לביצוע

שם הפרויקט:
תחנת כיבוי אש
גן יבנה

שם הגליון:
תכנית תקרות במפלסים
+3.45 +5.25 +8.15

קנ"מ: 1 : 50	תאריך: 12.02.14
מס' תכ: 1091-03	מהדורה מספר: 1

גלברג מהנדסים
רח' אלקחי 5, רמת אביב ג' טל: 03-6416992
E-mail: mark376@netvision.net.il

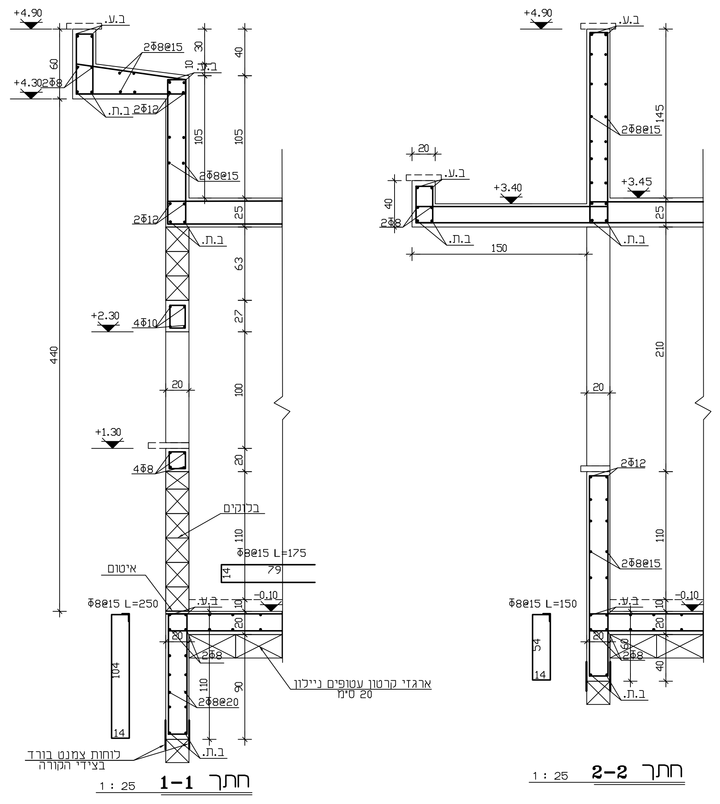

חתך 1-1 1 : 25

חתך 2-2 1 : 25

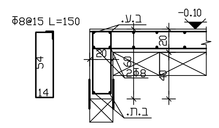

חתך 3-3 1 : 25

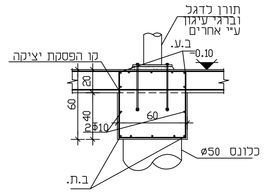

חתך 4-4 1 : 25

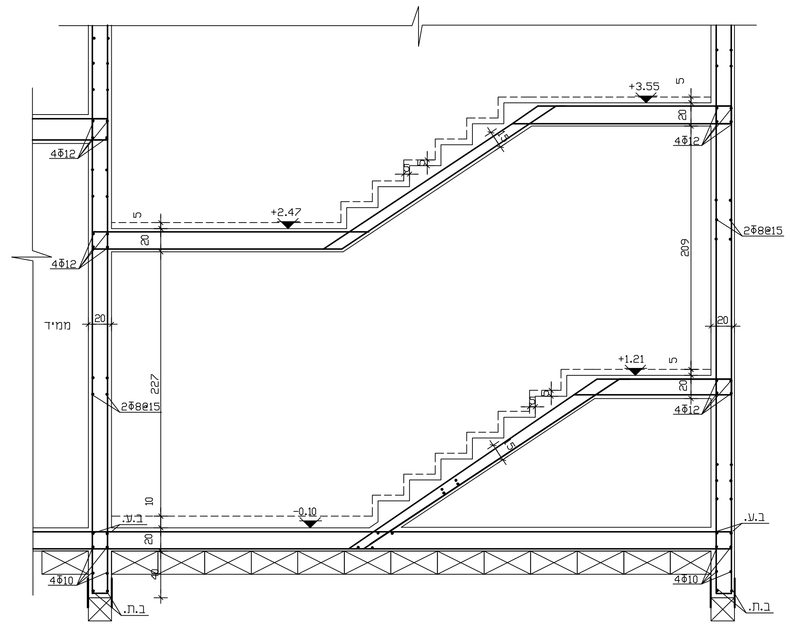

חתך 5-5 1 : 25

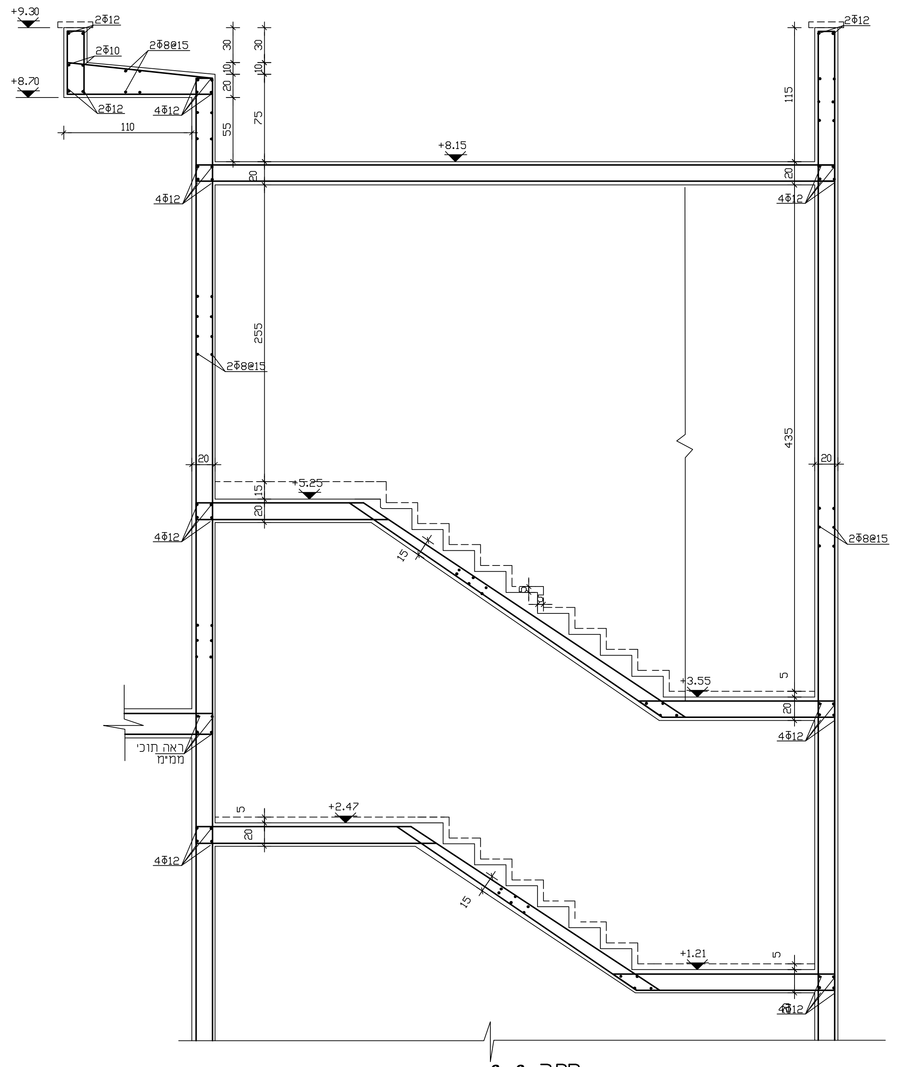

חתך 6-6 1 : 25

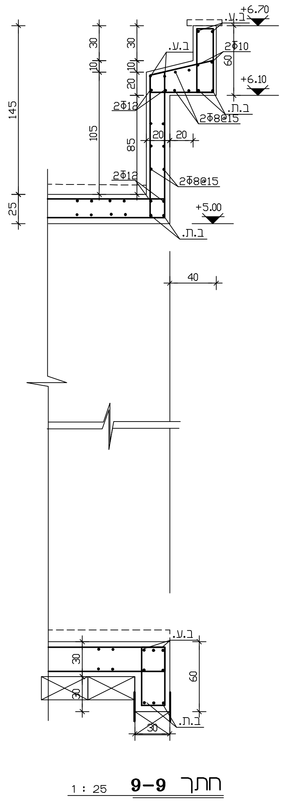

חתך 9-9 1 : 25

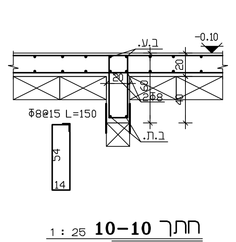

חתך 10-10 1 : 25

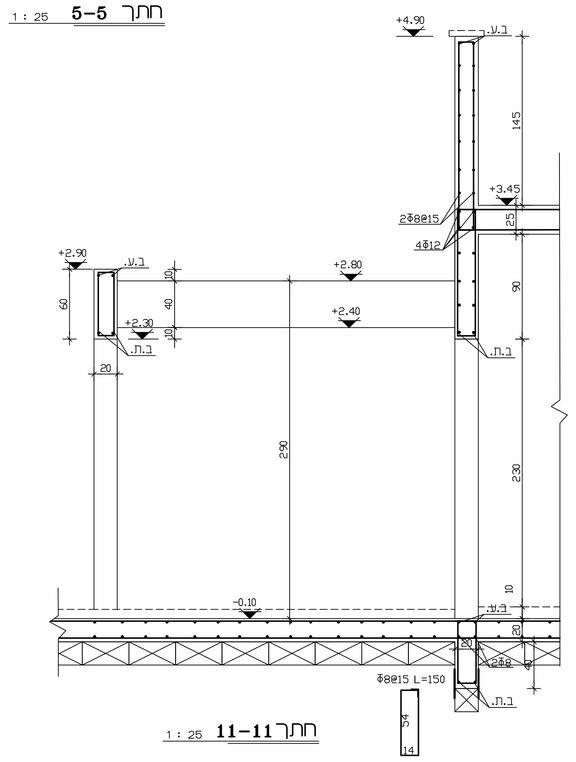

חתך 11-11 1 : 25

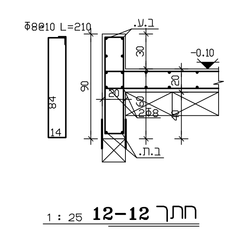

חתך 12-12 1 : 25

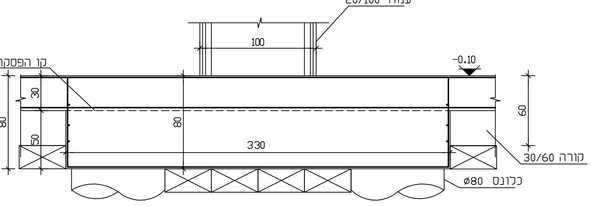

חתך 7-7 1 : 25

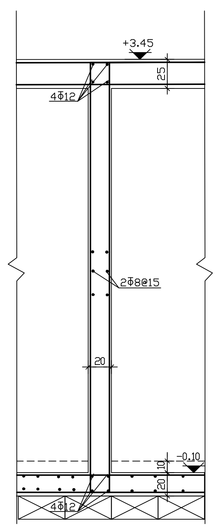

חתך 13-13 1 : 25

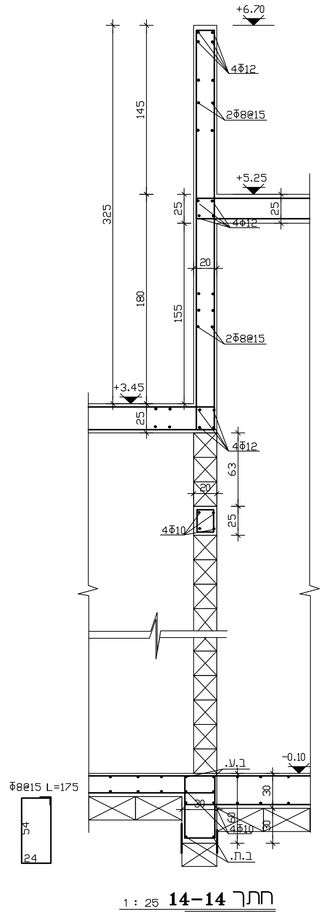

חתך 14-14 1 : 25

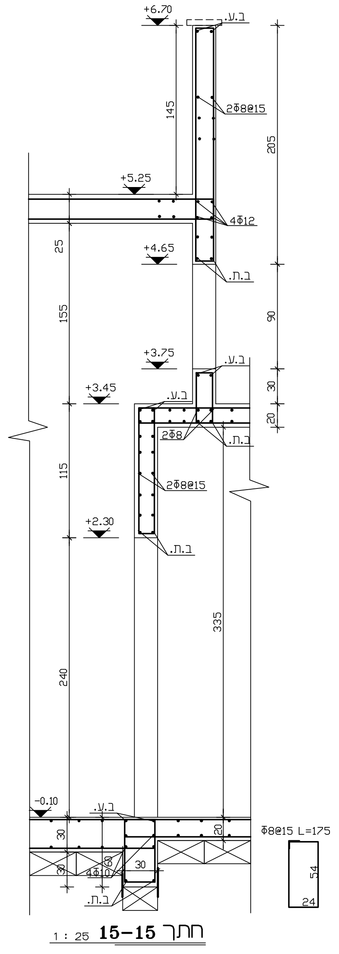

חתך 15-15 1 : 25

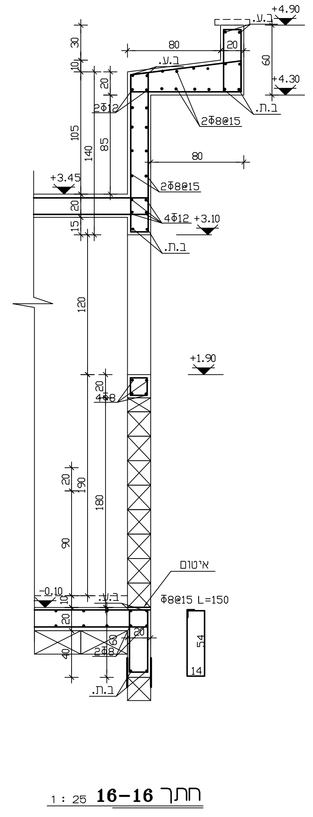

חתך 16-16 1 : 25

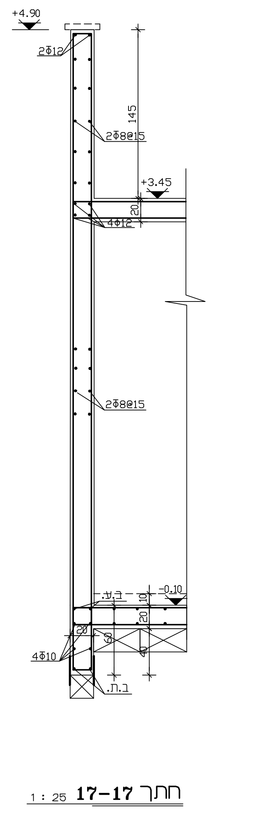

חתך 17-17 1 : 25

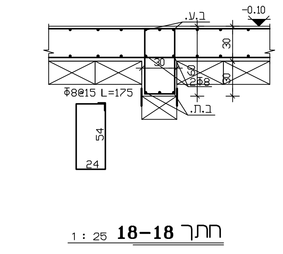

חתך 18-18 1 : 25

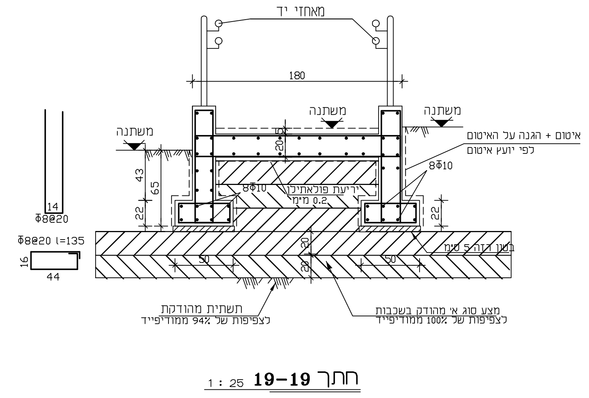

חתך 19-19 1 : 25

הערות :

1. סוג הבטון ב-30.
2. האורות יסוד לפי הנחיות מהנדס השמל.
אין לרחוך בריוך ובנסטרוקטרי.
3. יש לקרא תכי זו יחד עם תכניות קונסט מתאימות.
4. עובי כיסוי הבטון 3 סמ.
5. יש לבצע אשוט לפי הנחיות יועץ האיטום.

מס'	שינוי	תאריך

גודל גליון	מהדורה	הפצה	כמות	תאריך
1				

כעיון ○ למכרז ● לביצוע ○

שם הפרויקט :
תחנת כיבוי אש
גן יבנה

שם הגליון :
תכנית חתכים

קנ"מ	1 : 50	תאריך :	12.02.14
מס' תכ:	1091-04	מהדורה מספר	1

גלברג מהנדסים
רח' אלקחי 5, רמת אביב ג' טל': 03-6416992
E-mail: mark376@netvision.net.il

הערות:

1. סוג הבטון C-30, מוצ. בטון הבטון 4 ס"מ.
2. הזמנת ופרט רפ. הזמנת הערכה נמצאים בתוכנית אי רבועה. יש לבדוק את הנתונים הסופיים.
3. יש לסדר את הפלדה ולוודא את הכיסוי הנדרש.
4. עוביי כיסוי הבטון 3 ס"מ.
5. יש לבצע אחסון רפ. הזמנת ופרט הזמנת.
6. הזמנת ת"א יש להזמנת ביטון את הזמנת אישורים.
7. הזמנת רפ.ציפוי בשיפוע הנחיה הזמנת.
   רפ. הזמנת ופרט הזמנת.
8. ביצוע הזמנת הנמצא ופרט הפרטים הבאים.
   עבודה הנמצאים הזמנת הנמצאים הפרטים.

☐ לעיון	☒ להזמנה	☐ לבדיקה

עם הערות:

תחנת כיבוי אש
מרכז שליטה ובקרה

עם הערות:

תחנת שליטה ובקרה

קנ.: 1 : 50	תאריך: 12.02.14
גרסת מסמך: 1	מס. תב: 1091-05

קבלת הזמנות

ת.ד. 4216992 יבנה 70 טל': 03-6416992
E-mail: mor.k3766@netvision.net.il

מהדורה	תאריך	תיאור
1		

מהנדס:	תפקיד	חתימה

תכנית תחנת כיבוי אש 1.00 מ', קנ 1 : 25

תכנית תחנת כיבוי אש 2.00 מ', קנ 1 : 25

תכנית גג תחנת כיבוי אש קנ 1 : 50

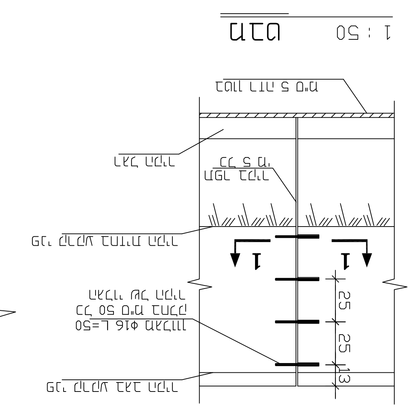

חתך 1-1 קנ 1 : 10

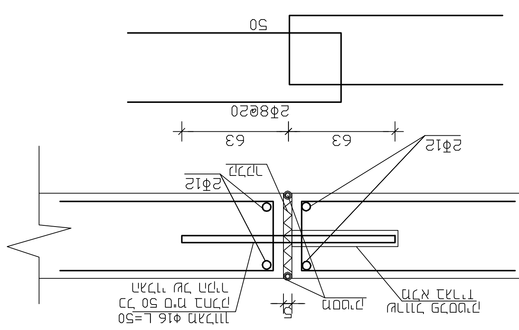

פרט גג תחנת כיבוי אש קנ 1 : 50

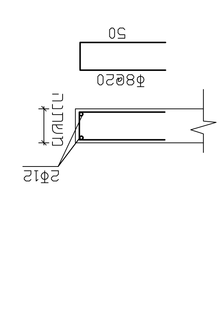

פרט גגיגון עליון קנ 1 : 25

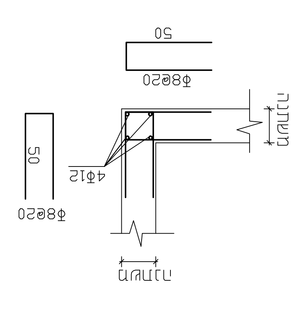

פרט גגיגון עליון קנ 1 : 25

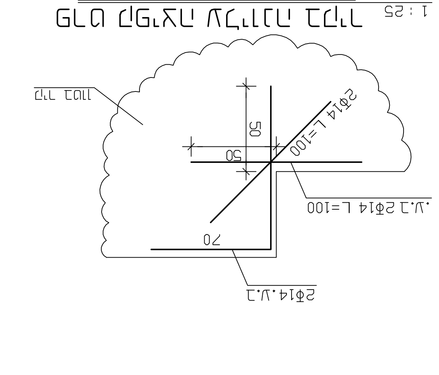

פרט פרגיגון תחתון חרוך

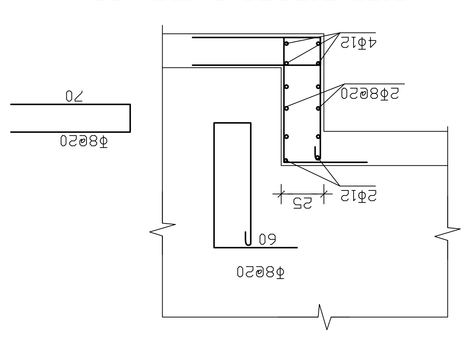

פרט גגיגון עליון חרוך

פרט יסוד בטון תחתון קנ 1 : 25

פרט יסוד בטון עליון קנ 1 : 25

פרט מעבר כבלים קנ 1 : 25

פרט יסוד בטון תחתון קנ 1 : 25

פרט יסוד בטון עליון קנ 1 : 25

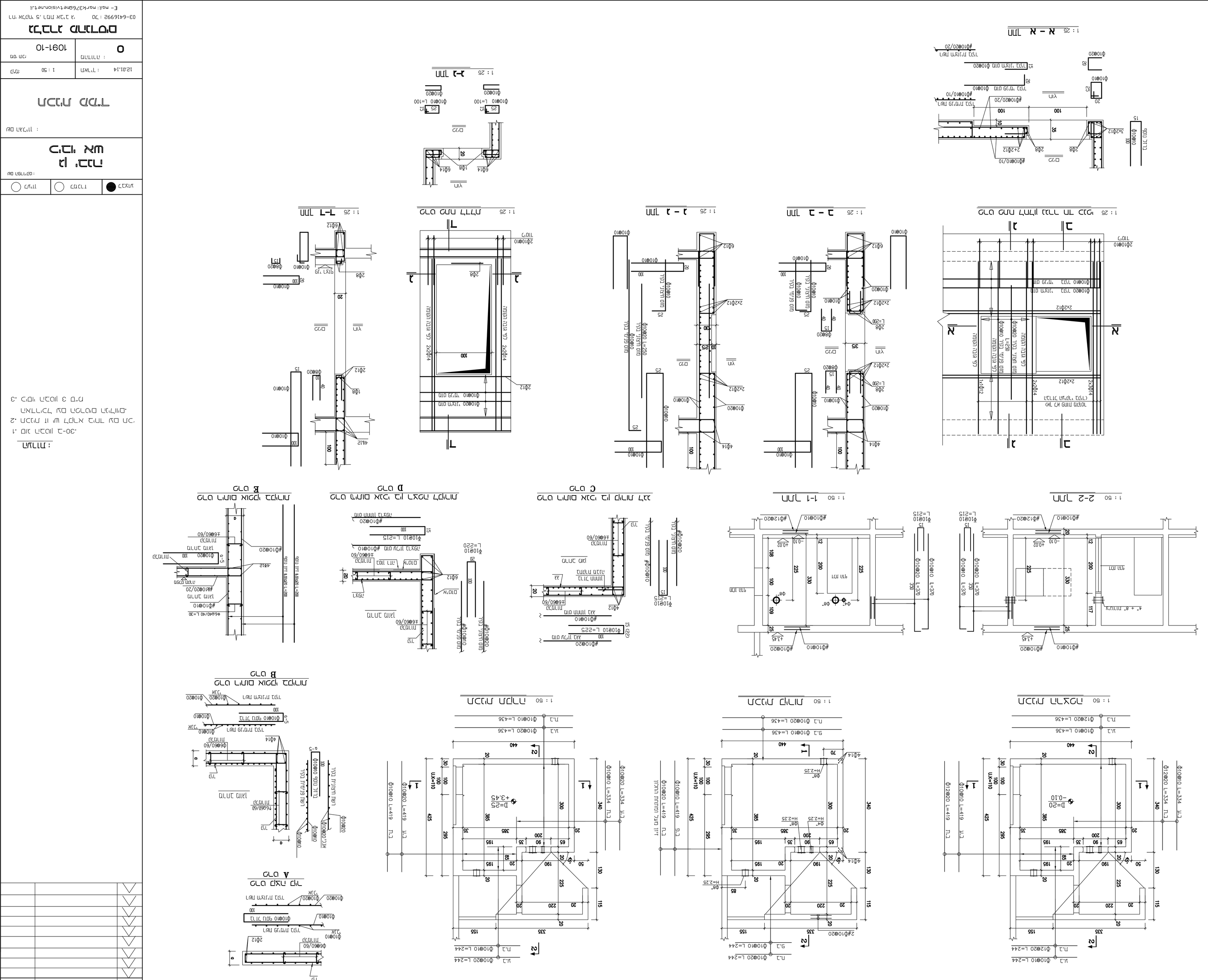
חתך 2-2
חתך 1-1
חתך 3-3
חתך 4-4
חתך 5-5
חתך 6-6
חתך 7-7
חתך 8-8
חתך 9-9
חתך 10-10
חתך 11-11
חתך 12-12
חתך 13-13
חתך 14-14
חתך 15-15
חתך 16-16
חתך 17-17
חתך 18-18
חתך 19-19
חתך 20-20
חתך 21-21
חתך 22-22
חתך

<u>רשימת תוכניות:</u> תחנת כיבוי אש גן-יבנה **<u>עבודה:</u>** 1039

שם הגיליון	תוכן	מהדורה	תאריך עידכון
1091-001	תוכנית יסודות	1	12.02.14
1091-002	תוכנית רצפה במפלס 0.10-	1	12.02.14
1091-003	תוכנית תקרות במפלסים 8.15+ 5.25+ 3.45+	1	12.02.14
1091-004	תוכנית חתכים	1	12.02.14
1091-005	תוכנית פרטי פיתוח	1	12.02.14
1091-010	תוכנית ממ"ד	1	12.01.14